KL® megla
GERMAN QUALITY SINCE 1917

TECHNIK KATALOG // TECHNICAL CATALOGUE

GLASTÜR-SYSTEME // GLASS DOOR SYSTEMS

GERMAN QUALITY

Glas-Innentürbänder // interior glass hinges

Glas-Schiebetürsystem // *glass sliding door system*

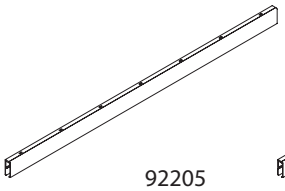
92205

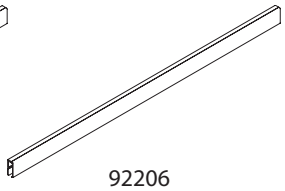
92206

92200 / 92201

92230

92231

92235

92236

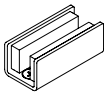
90775 / 90776

90559

09010

>> Fertigungstechnische Toleranzen und Änderungen sind uns vorbehalten. // We reserve the right of possible manufacturing tolerances and changes in the products.
>> Alle Angaben ohne Gewähr. // All information without guarantee. Version 02.05.2013

AUF EINEN BLICK // AT A GLANCE

Spezielle Informationen zu Linea (Schiebetür-System)
Special informations on Linea (sliding door system)

Linea	**Set.Nr.** ***set.no.***	**Basismaterial** ***base material***	**max. Tragf. je Laufwagenpaar** ***max. carrying cap. per carrier pair***		**Laufschienen-längen** ***lengths of carrier bars***	**ESG [5]-Stärke** ***tempered glass [5] thickness***		
		Aluminium *aluminum*	in mm	in kg	bis // *up to* in mm	6 mm	8 mm	10 mm
Beschlagsets *fitting sets*	92210	●	1005 x 2500 [1]	100	2000		●	
	92215	●	1005 x 2500 [1]	100	2000			●
	92216	●	1255 x 2500	100	2500			●
	92217	●	1505 x 2500	100	3000			●
	92250	●	1005 x 2500 [1]	100	2000		●	
	92255	●	1005 x 2500 [1]	100	2000			●
	92256	●	1255 x 2500	100	2500			●
	92257	●	1505 x 2500	100	3000			●

Befestigung an der Wand
mounting on wall

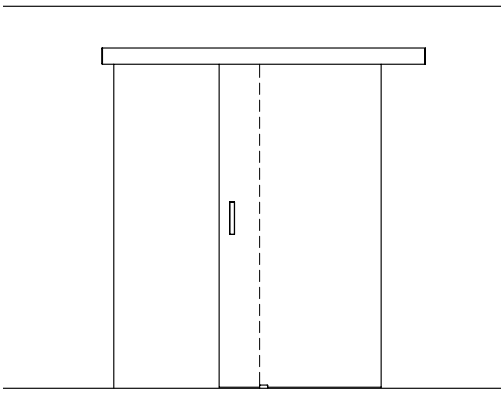

Beschlagset // *fitting set*
92210, 92215, 92216,
92217

Befestigung an der Decke
mounting on ceiling

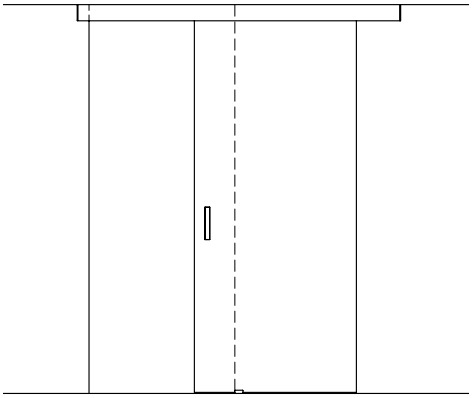

Beschlagset // *fitting set*
92250, 92255, 92256, 92257

Lieferung // *Delivery*

- ● standardmäßig lieferbar // *standard available*
- ⚇ für Lieferung sind Angaben des Kunden erforderlich *details by the client are necessary for delivery*
- ○ für Lieferung ist Rücksprache erforderlich *consultation is necessary for delivery*

Lieferbare Oberflächen gemäß aktueller Preisliste
Available surfaces according to current pricelist

Hinweis:

[1] Türbreite ≥ 800 mm
[5] Bitte beachten Sie die Eigenschaften und die statische Belastbarkeit von ESG. Nach DIN EN 12150-1:2000

Information:

[1] *doorwidth ≥ 800 mm*
[5] *Please take note on the properties and static load capacity of LSG. According to European Norm (DIN EN 12150-1:2000)*

>> Fertigungstechnische Toleranzen und Änderungen sind uns vorbehalten. // We reserve the right of possible manufacturing tolerances and changes in the products.
>> Alle Angaben ohne Gewähr. // All information without guarantee. Version 02.05.2013

Linea: Montage und Pflege

KL-megla GmbH • Wecostraße 15 • 53783 Eitorf • Germany // www.kl-megla.com

Linea Schiebetürsystem
Linea ist ein hochwertiges Schiebetürsystem für die Anwendung im Innenbereich. Das System ist für die Verwendung von Glaselementen vorgesehen.
Es gibt zwei Montagearten:

- Befestigung an der Wand
- Befestigung an der Decke

Glasart / Glasdicke
Die Beschläge sind für 8 oder 10 mm Einscheibensicherheitsglas vorgerichtet. Es ist ESG nach DIN EN 12150-1:2000 zu verarbeiten. Freistehende Glaskanten und Glasecken an den Glasscheiben müssen so gefast und geschliffen sein, dass beim Benutzen und beim Reinigen der Glasanlage keine Verletzungsgefahr besteht.

Größe und Gewichte pro Set

Glasdicke	8 oder 10 mm
Türgewicht max.	100 kg
Türbreite max.	1505 mm
Türbreite min.	800 mm
min. Türseitenverhältnis Breite : Höhe =	1 : 3

Hinweis Glasbohrungen / Glasausschnitte
Gläser im Klemmbereich und der Griffe reinigen. In die Glasbohrungen unbedingt die mitgelieferten Kunststoffschlauchabschnitte bzw. Einlagen als Schutz zwischen Glas und Aufnahme (Schraube) einsetzen.

Montage der Anlage
Die Montage sollte nur von einem Fachmann durchgeführt werden.

- Befestigung der Laufschiene an die Wand:
  Zunächst Laufschiene (1w) ohne Frontabdeckung (2) und Endkappen (3) an Wand (4) befestigen. Der seitliche Überstand zur Wandöffnung beträgt 70 mm.
  UK Laufschiene (1w) und die OK in der Mitte der 1 Wandöffnung müssen eine Ebene ▼ bilden. Die Laufschiene nun in Waage bringen und befestigen (4).
  Bei der Anbringung an die Wand ist darauf zu achten, dass keine Verwindungen entstehen (ggf. zusätzlich unterfüttern).
- Befestigung der Laufschiene an die Decke:
  Zunächst Laufschiene (1d) ohne Frontabdeckung (2) und Endkappen (3) an Decke (5) befestigen. Der seitliche Überstand zur Wandöffnung beträgt 70 mm.
  Bei der Befestigung an die Decke (5) muss die Laufschiene (1d) gegebenenfalls unterfüttert werden um sie in die Waage zu bringen.
- Befestigung der Türelemente:
  Die Stopperelemente (6) rechts und links in Laufschiene (1w bzw. 1d) einführen und an den seitlichen Enden vorläufig mit Stiftschraube (7) (Inbus SW4) befestigen.
- Den Klemmschuh (8) auf die OK Glas mit der Einlage (9) auflegen (Achtung: Glas und Einlagen im Einspannbereich unbedingt fettfrei halten). Der seitliche Abstand zur vertikalen Glaskante beträgt jeweils 20 mm. Anschließend den Klemmschuh (8) mit den je 6 Senkschrauben (10) (Inbus SW5) mit Schraubensicherung (Loctite 243) festschrauben. Die OK Rollenbock (11) bündig mit der OK Klemmschuh (8) mittels Höhenstellschraube (12) bringen ▼ 2.
- Die Aushebesicherungsschraube (13) (Inbus SW3) mit OK Kontermutter (19) bündig bringen.
- **Vor der Montage des Schiebeflügels (14) muss unbedingt die Lauffläche in der Laufschiene (1w bzw. 1d) gereinigt werden.**
- Den Schiebeflügel (14) einhängen, so dass alle 4 Rollen (15) des Laufwagens auf der Laufschienenführung aufliegen.
- Der Schiebetürflügel (14) wird nun mit den Höhenstellschrauben (12) einjustiert. Abstand UK Glas mit fertigem Boden wird auf ca. 7 mm eingestellt.
- Aushebesicherungsschraube (13) (Inbus SW3) bis ca. 1 mm unter UK Laufschienendach drehen und **mit Kontermutter (19) sichern.**
- Bodenführung (16) bündig mit Innenkante der Durchgangsöffnung montieren.
  Es ist darauf zu achten, dass der Schiebetürflügel (14) in der Bodenführung (16) senkrecht einsteht.
- Die Stopperelemente (6) an die jeweilige Endstellung links und rechts hinführen und fest mit Stiftschraube (7) (Inbus SW4) verschrauben. Darauf achten, dass Türe in beiden Extremstellungen (links und rechts) immer in Bodenführung (16) einsteht.
- Alle Schrauben nachziehen bzw. auf festen Sitz hin überprüfen.
- Die Endkappen (3) einsetzen und mit jeweils einer Stiftschraube (17) (Inbus SW4) fixieren. Anschließend die Frontabdeckung (2) befestigen und von unten mit den Schlitzmadenschrauben (18) fixieren.

Befestigungsmaterialien
Die Beschaffenheit und Eignung der Wand bzw. Decke oder Unterkonstruktion ist bauseits zu überprüfen. Die statisch notwendigen Befestigungsmaterialien, für die Montage an den tragenden Baukörper, müssen vom Verarbeiter bestimmt werden.

Pflegehinweis
Linea Schiebetürsysteme dürfen nur mit warmen Wasser und einem weichen Tuch (Microfaser) feucht abgewischt und gegebenenfalls nachgetrocknet werden. Scharfe, aggressive sowie z.B. alkalische oder chlorhaltige Reiniger, Scheuermittel (z.B. Stahlwolle) bzw. Lösungsmittel dürfen nicht verwendet werden.

>> Fertigungstechnische Toleranzen und Änderungen sind uns vorbehalten. // We reserve the right of possible manufacturing tolerances and changes in the products.
>> Alle Angaben ohne Gewähr. // All information without guarantee. Version 10.04.2013

Linea: Montage und Pflege

Beispiele

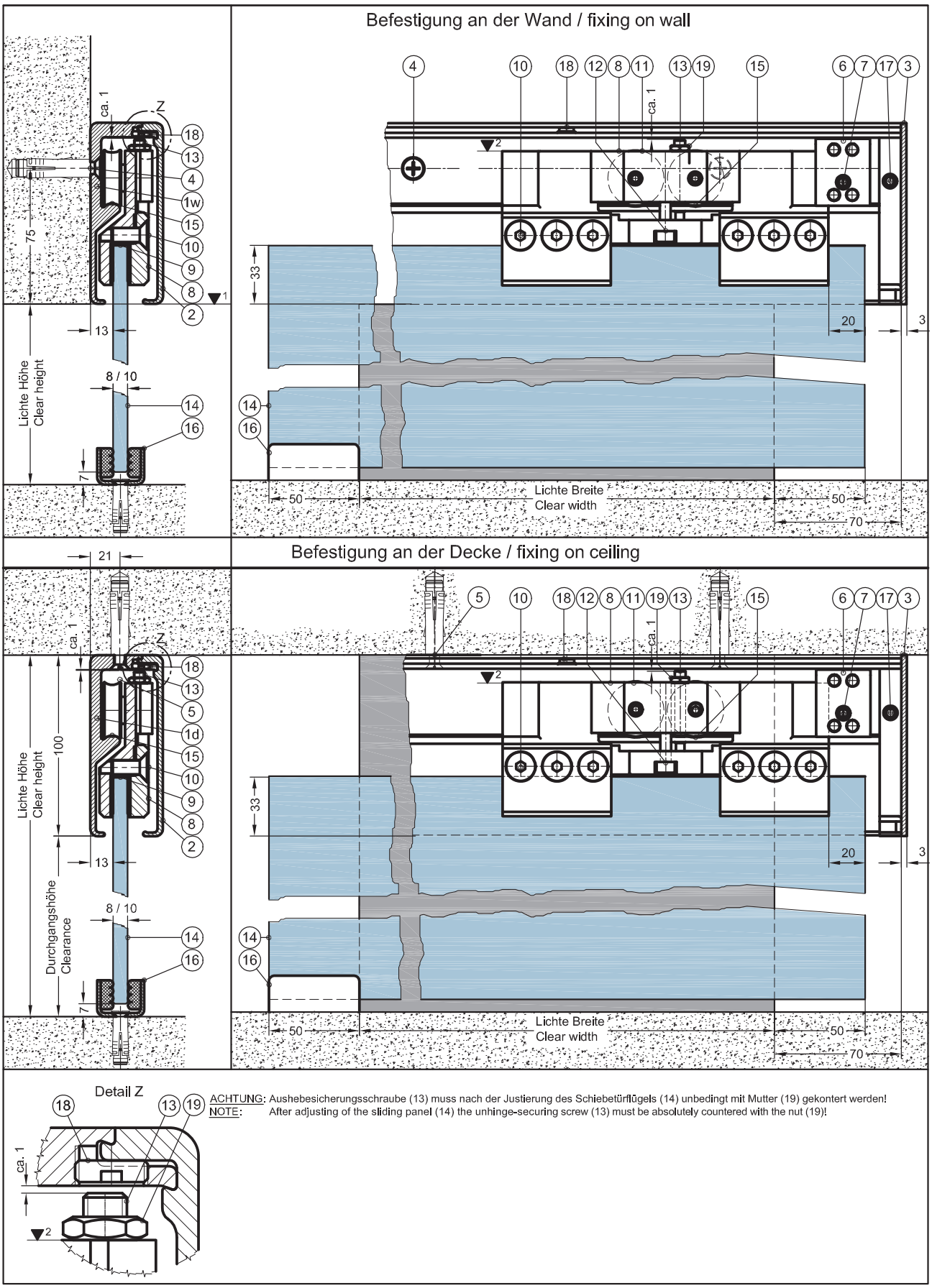

ACHTUNG: Aushebesicherungsschraube (13) muss nach der Justierung des Schiebetürflügels (14) unbedingt mit Mutter (19) gekontert werden!
NOTE: After adjusting of the sliding panel (14) the unhinge-securing screw (13) must be absolutely countered with the nut (19)!

KL-megla GmbH • Wecostraße 15 • 53783 Eitorf • Germany // www.kl-megla.com

>> Fertigungstechnische Toleranzen und Änderungen sind uns vorbehalten. // We reserve the right of possible manufacturing tolerances and changes in the products.
>> Alle Angaben ohne Gewähr. // All information without guarantee. Version 10.04.2013

KL-megla GmbH • Wecostraße 15 • 53783 Eitorf • Germany // www.kl-megla.com

Linea Sliding door system
Linea is a high quality sliding door system for indoor use. The system is intended for use with glass elements. There are two possibilities for mounting:

- Fixing on wall
- Fixing on ceiling

Glass type / glass thickness
The fittings are intended for 8 or 10 mm tempered security glass. Such tempered security glass must be handled in accordance with DIN EN 12150-1:2000. Freestanding glass edges and glass corners on the sheets of glass must be beveled and cut in such a way that no form of injury will result upon use or cleaning of the glass arrangement.

Size and weight per set

Glasdicke	8 or 10 mm
Door weight max.	100 kg
Door width max.	1505 mm
Door width min.	800 mm
min. aspect ratio of door width : height =	1 : 3

Advice for to glass bores / glass cut-outs
Clean the glass in the vicinity of the tightening zone and the handles. In the glass bores, be sure to use the length of plastic tubing or inserts included with delivery as protection between the glass and the support (screw).

Mounting of the system
Mounting should only be carried out by an expert.

- Attachment of the carrier bar to the wall:
  First, fix the carrier bar (1w) to the wall (4) without the front covering (2) and the end caps (3).
  The overlap projection to the wall opening constitutes 70 mm.
  The lower edge of carrier bar (1w) and the top edge in the middle of the wall opening must form a level▼ [1]. Now balance the carrier bar and attach it (4).
  Take care during attachment to the wall that no distortions arise (if necessary use additional lining).
- Attachment of the carrier bar to the ceiling:
  First, fix the carrier bar (1d) to the ceiling (5) without the front covering (2) and end caps (3).
  The lateral projection to the wall opening constitutes 70 mm.
  For attachment to the ceiling (5), the carrier bar (1d) may need to be lined in order to bring it into balance.
- Attachment of the door elements
  Insert the stopper elements (6) right and left into the carrier bar (1w or 1d) and fix them temporarily to the lateral ends with the stud screw (7) (Allan key size 4).
- Apply the clamping shoe (8) to the top edge of glass with the insert (9) (Attention: it is very important to keep the glass and inserts free of grease in the area of attachment). The lateral dis-tance to the vertical glass edge constitutes 20 mm in each case. Afterwards, tighten the clamping shoe

  (8) with each of the 6 countersunk screws (10) (Al-lan key size 5) with screw locks (e.g. Loctite 243).
- Place the top edge of the roller block (11) flush to the top edge of the clamping shoe (8) using the height adjustable screw (12)▼ [2].
- Place the unhinge-securing screw (13) (Allan key size 3) flush to the top edge of the counter screw (19).
- **The contact surface in the carrier bar (1w or 1d) must be cleaned before installation of the sliding panel (14)**
- Hang the slide panels (14) so that all 4 rollers (15) of the carriage overlie the carrier bar guide.
- The sliding door panel (14) can now be adjusted with the height adjustable screws (12). Position the lower edge of glass to the prefabricated floor at a distance of about 7 mm.
- Rotate the unhinge-securing screw (13) (Allan key size 3) up to about 1 mm under the top of the lower edge of the carrier bar and **secure with counter screw (19) (SW10)**
- Mount the bottom guide (16) flush to the inside edge of the channel opening.
  Be sure that the sliding door panel (14) stands vertically in the bottom guide (16).
- Position the stopper elements (6) on each of the ends left and right respectively and screw them tightly with the stud screw (7) (Allan key size 4).
  Take care that the doors always stand in the bottom guide (16) in both extreme positions (left and right).
- Retighten all screws or check on firm seat.
- Apply the end caps (3) and attach each with a stud screw (17) (Allan key size 4). Afterwards position the front covering (2) and attach from underneath with the slotted headless screws (18).

Mounting materials
The condition and appropriateness of the wall or the ceiling or the substructure should be inspected on site. The producer must determine which mounting materials are statically necessary for proper mounting on to the load bearing structure.

Care instructions
Linea sliding door systems should only be cleaned with warm water and a damp, soft cloth (microfibre) and dried if necessary. Caustic or aggressive cleansers as well as alkaline or chlorine-based cleaners should not be used. Abrasives, such as steel wool or solvents should also be avoided.

>> Fertigungstechnische Toleranzen und Änderungen sind uns vorbehalten. // We reserve the right of possible manufacturing tolerances and changes in the products.
>> Alle Angaben ohne Gewähr. // All information without guarantee. Version 10.04.2013

Linea: *mounting and care*

Examples

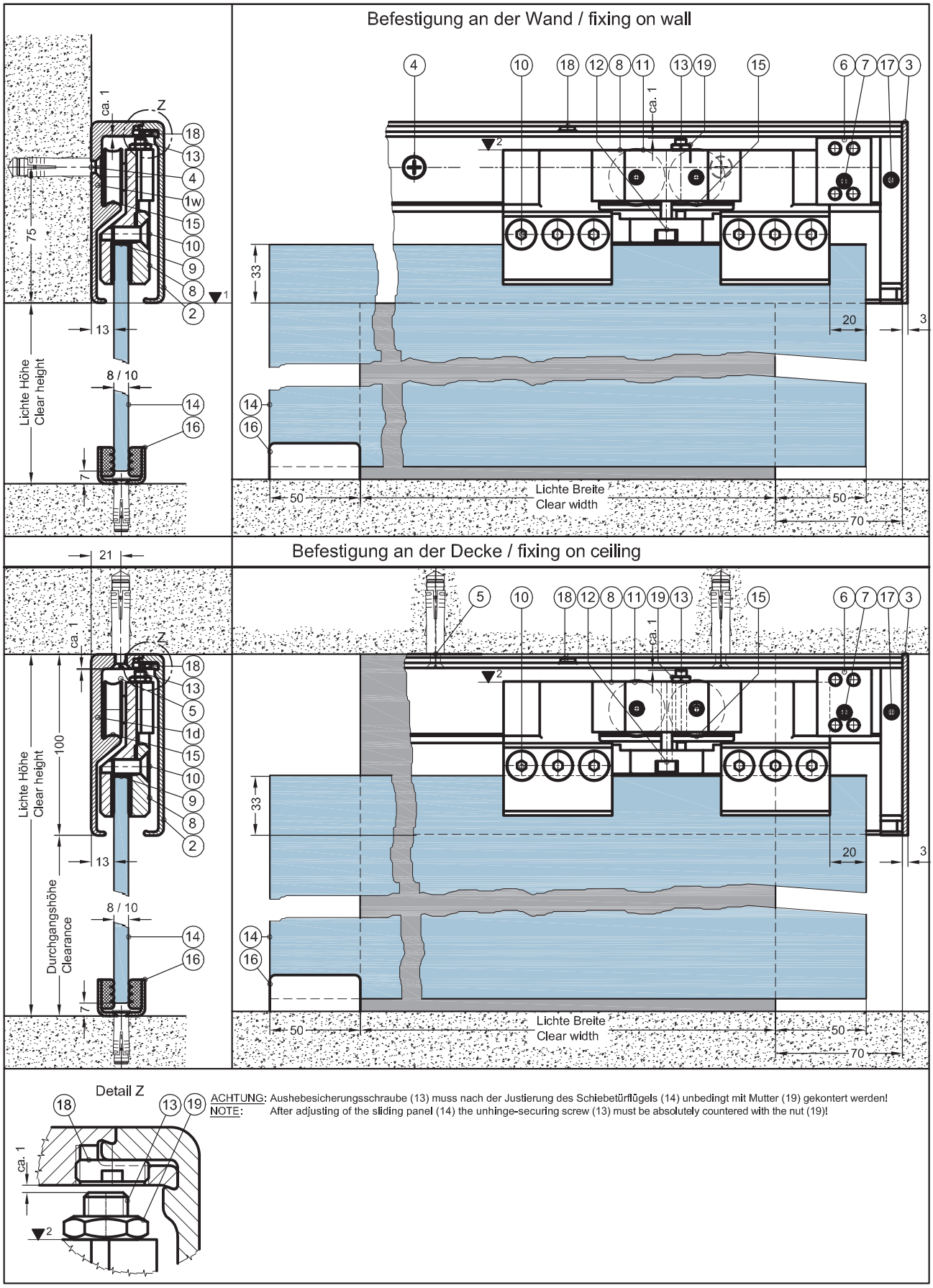

KL-megla GmbH • Wecostraße 15 • 53783 Eitorf • Germany // www.kl-megla.com

>> Fertigungstechnische Toleranzen und Änderungen sind uns vorbehalten. // We reserve the right of possible manufacturing tolerances and changes in the products.
>> Alle Angaben ohne Gewähr. // All information without guarantee. Version 10.04.2013

Linea

Beschlagset // *fitting set* 92250, 92255, 92256, 92257

Befestigung an der Decke //
Fixing on Ceiling

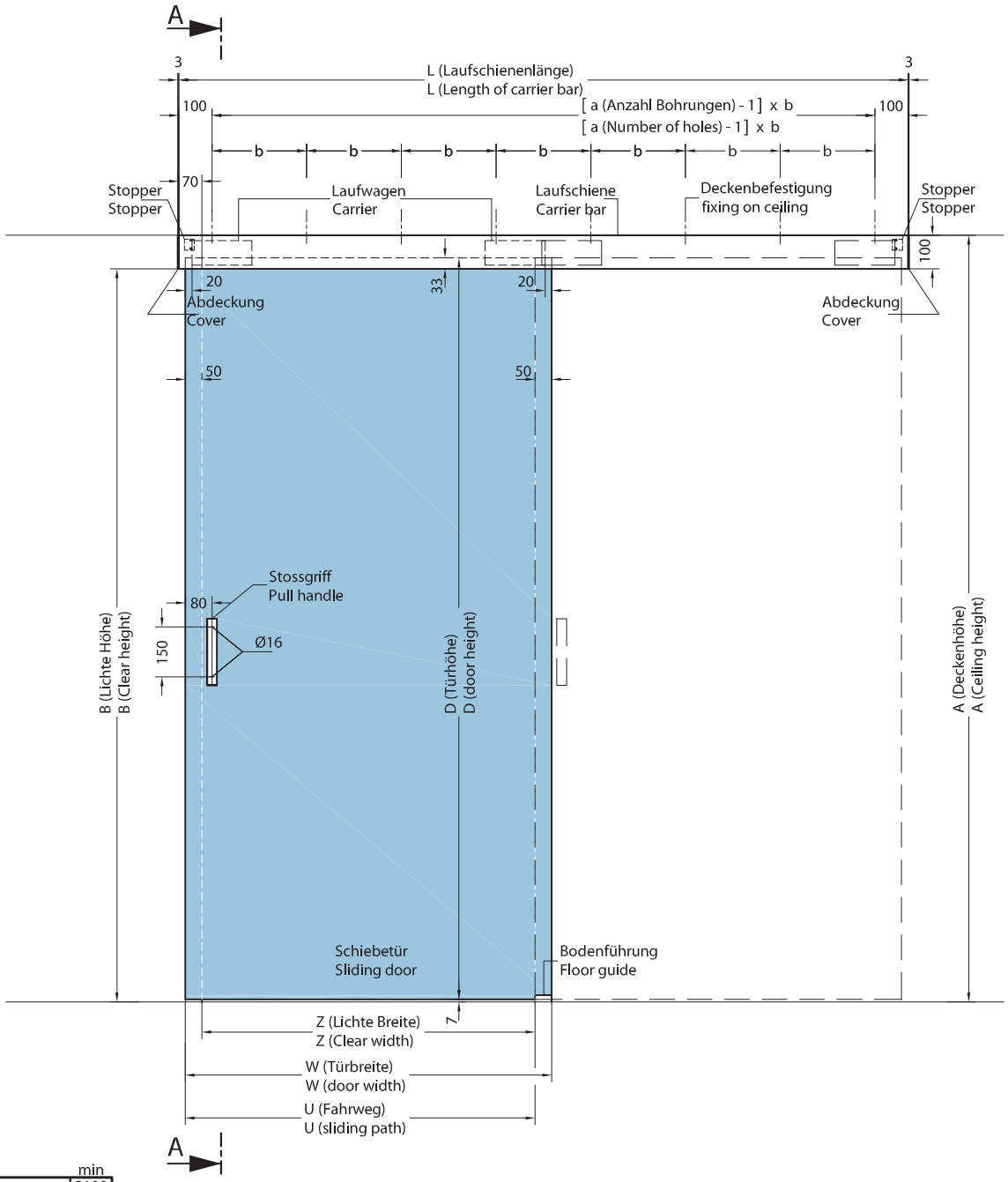

		min	
A :		2100	mm
B =	A - 100	2000	mm
D =	A - 74	2026	mm

		min									max	
Z :		700 - 755		756 - 905		906 - 1055		1056 - 1205		1206 - 1355	1356 - 1405	mm
		700			905	906			1155	1156		1405	mm
a :		6		7		8		9		10	11	
b =	(L - 200) / (a-1)	278			300	257			288	288		280	
W =	Z + 100	800			1005	1006			1255	1256		1505	mm
U =	Z + 50	750			955	956			1205	1206		1455	mm
L =	2 x Z + 190	1590			2000	2002			2500	2502		3000	mm
Art.-Nr. art. no. :		92250 / 92255				92256				92257			

Besonderheiten // *Features*

adjust ability

ALUMINIUM ALUMINUM

Alle Angaben in mm // *all details in mm*

>> Fertigungstechnische Toleranzen und Änderungen sind uns vorbehalten. // We reserve the right of possible manufacturing tolerances and changes in the products.
>> Alle Angaben ohne Gewähr. // All information without guarantee. Version 02.05.2013

KL® megla

Linea

Beschlagset // *fitting set* 92210, 92215, 92216, 92217

Befestigung an der Wand //
Fixing on Wall

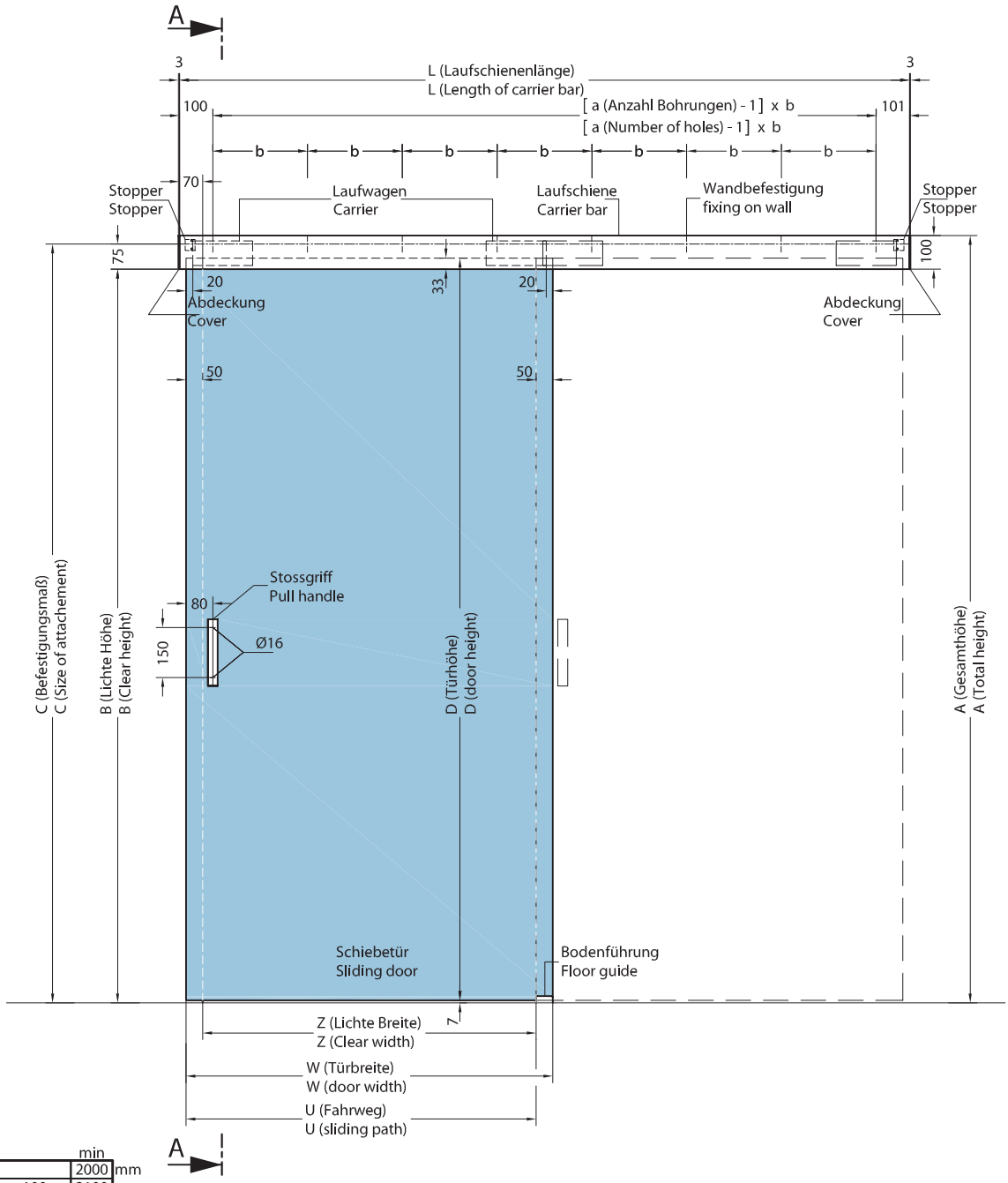

			min	
B	:		2000	mm
A	=	B + 100	2100	mm
C	=	B + 75	2075	mm
D	=	B + 26	2026	mm

		min								max	
Z	:	700 - 755		756 - 905		906 - 1055		1056 - 1205		1206 - 1355	1356 - 1405	mm
		700			905	906		1155	1156		1405	mm
a	:	6		7		8		9		10	11	
b	=	(L - 200) / (a-1)	278		300	257		288	288		280	
W	=	Z + 100	800		1005	1006		1255	1256		1505	mm
U	=	Z + 50	750		955	956		1205	1206		1455	mm
L	=	2 x Z + 190	1590		2000	2002		2500	2502		3000	mm
Art.-Nr.	art. no. :		92210 / 92215			92216			92217			

Besonderheiten // *Features*

adjust ability

ALUMINIUM ALUMINUM

Alle Angaben in mm // *all details in mm*

>> Fertigungstechnische Toleranzen und Änderungen sind uns vorbehalten. // We reserve the right of possible manufacturing tolerances and changes in the products.
>> Alle Angaben ohne Gewähr. // All information without guarantee. Version 02.05.2013

Linea

Beschlagset // *fitting set* 92250, 92255, 92256, 92257

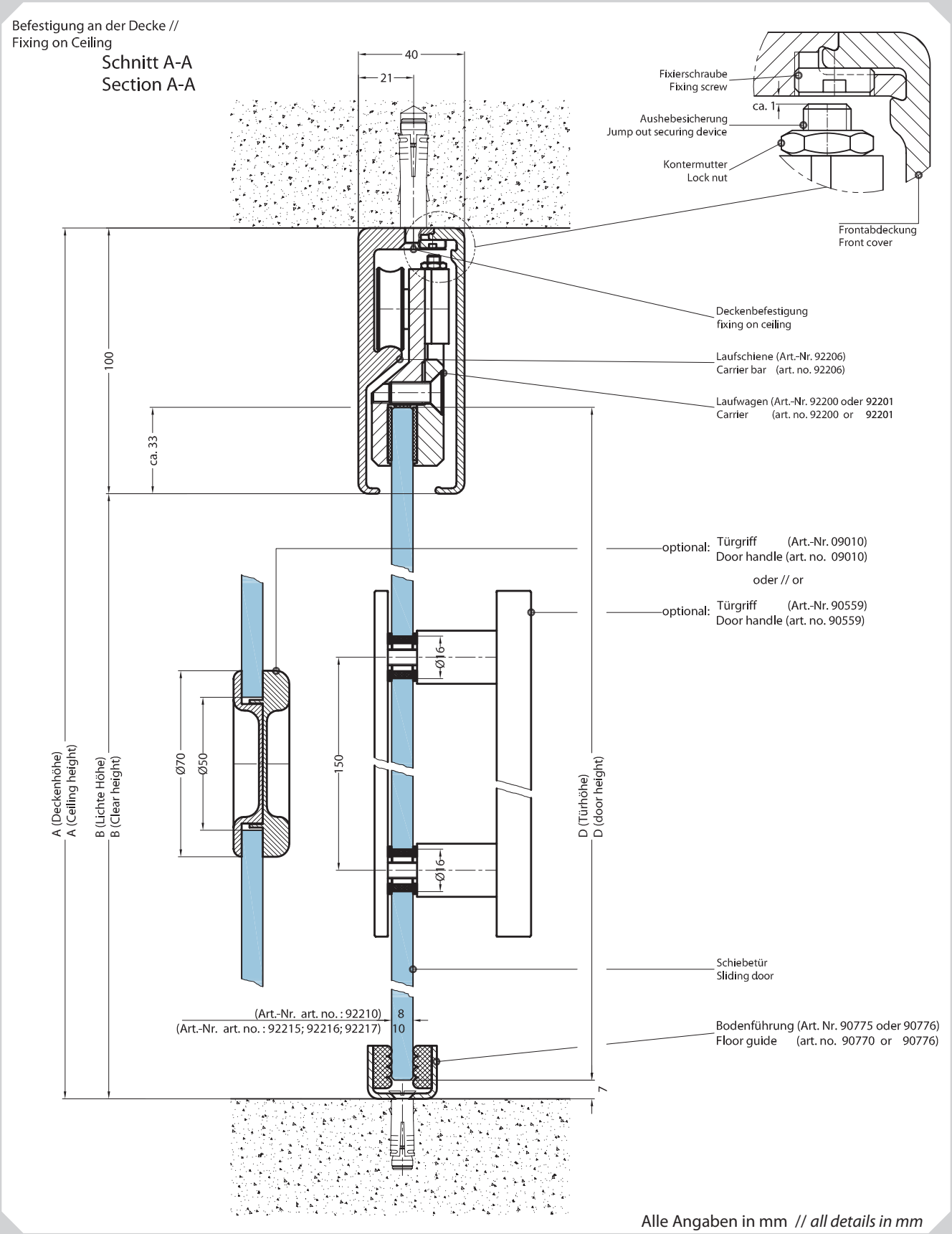

Alle Angaben in mm // *all details in mm*

>> Fertigungstechnische Toleranzen und Änderungen sind uns vorbehalten. // We reserve the right of possible manufacturing tolerances and changes in the products.
>> Alle Angaben ohne Gewähr. // All information without guarantee. Version 02.05.2013

Linea

Beschlagset // *fitting set* 92210, 92215, 92216, 92217

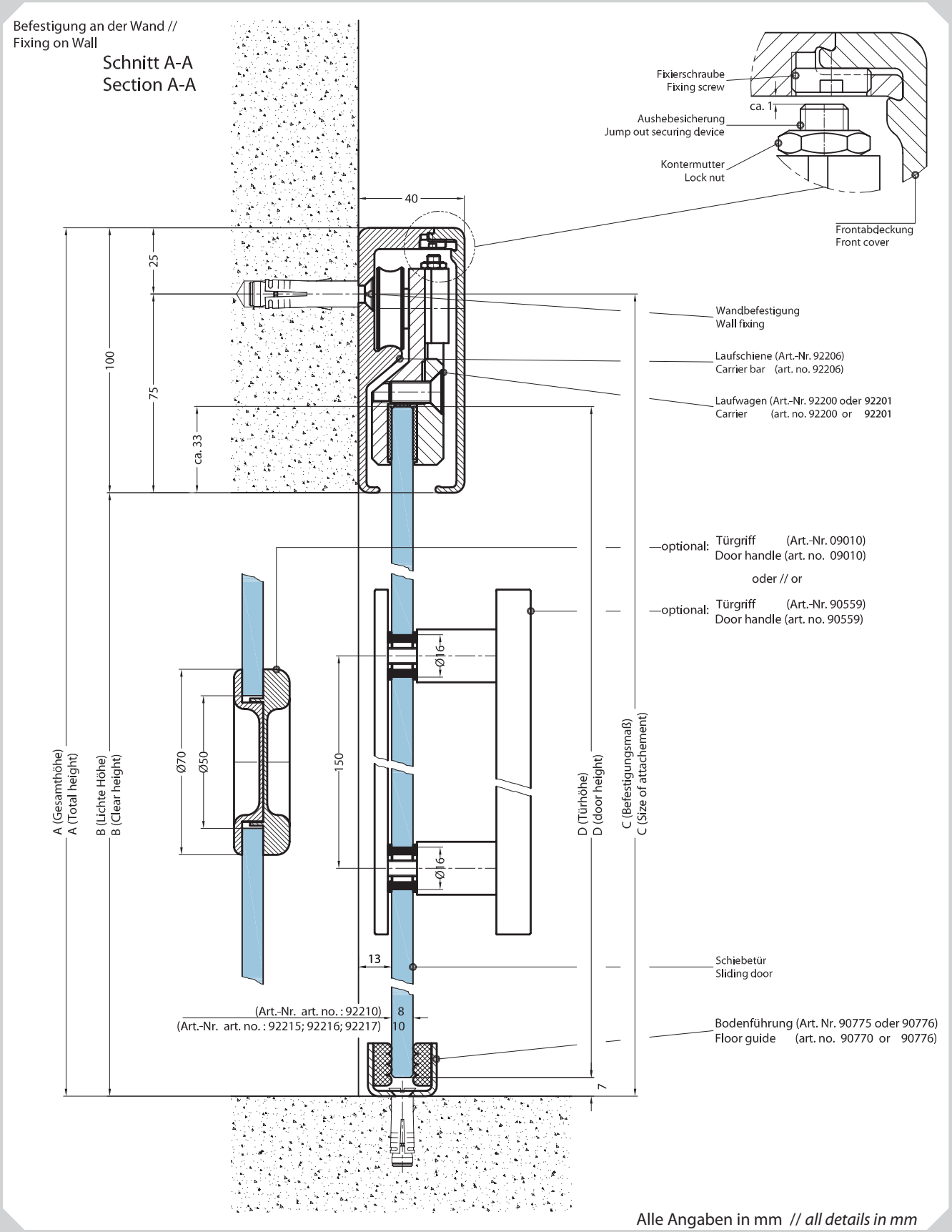

Alle Angaben in mm // *all details in mm*

>> Fertigungstechnische Toleranzen und Änderungen sind uns vorbehalten. // We reserve the right of possible manufacturing tolerances and changes in the products.
>> Alle Angaben ohne Gewähr. // All information without guarantee. Version 02.05.2013

Linea

Art.Nr. // *art.no.* 92200

Laufwagen für Glasstärke 8 mm // *carrier for glass thickness 8 mm*

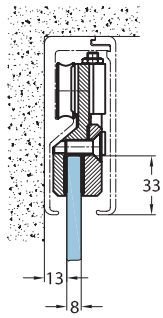

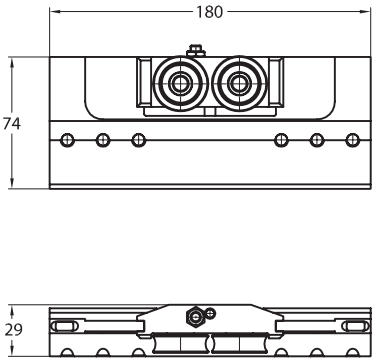

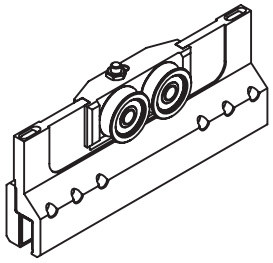

Besonderheiten // *Features*

Alle Angaben in mm // *all details in mm*

Art.Nr. // *art.no.* 92201

Laufwagen für Glasstärke 10 mm // *carrier for glass thickness 10 mm*

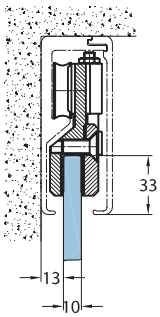

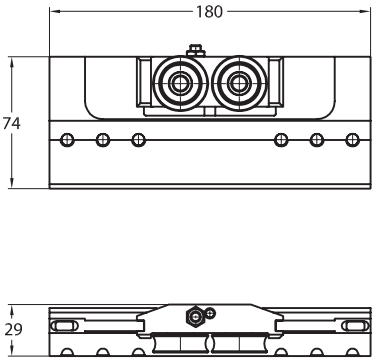

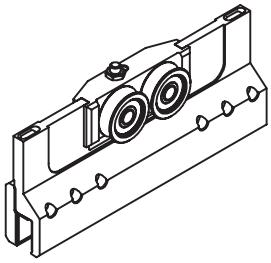

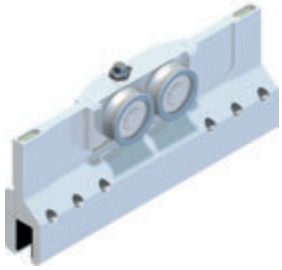

Besonderheiten // *Features*

Alle Angaben in mm // *all details in mm*

>> Fertigungstechnische Toleranzen und Änderungen sind uns vorbehalten. // We reserve the right of possible manufacturing tolerances and changes in the products.
>> Alle Angaben ohne Gewähr. // All information without guarantee. Version 02.05.2013

Linea

Art.Nr. // *art.no.* 92205

Laufschiene für Befestigung an der Decke // *carrier bar for mounting to ceiling*

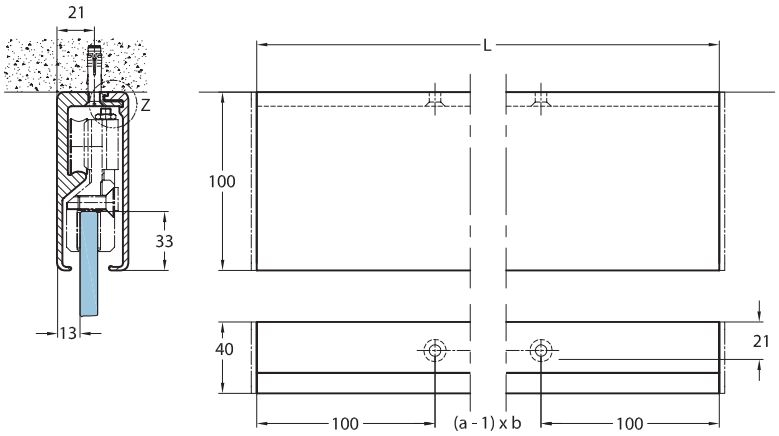

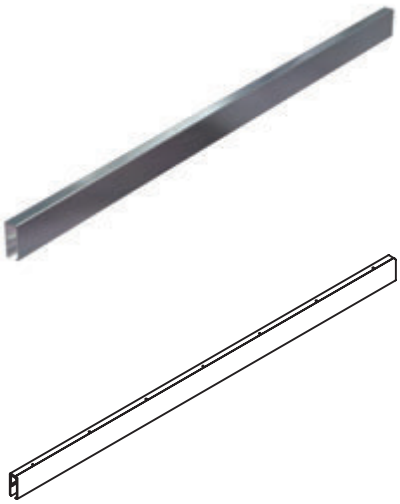

Länge length L	Anzahl Befestigungslöcher Number of fixing holes a	Lochabstand hole spacing b
>1700 mm	6	(L-200) / (a-1)
>2000 mm	7	
>2300 mm	8	
>2600 mm	9	
>2900 mm	10	
>3000 mm	11	

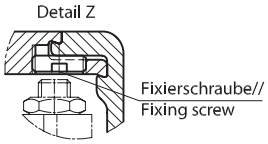

Besonderheiten // *Features*

ALUMINIUM
ALUMINUM

Alle Angaben in mm // *all details in mm*

Art.Nr. // *art.no.* 92206

Laufschiene für Befestigung an der Wand // *carrier bar for mounting to wall*

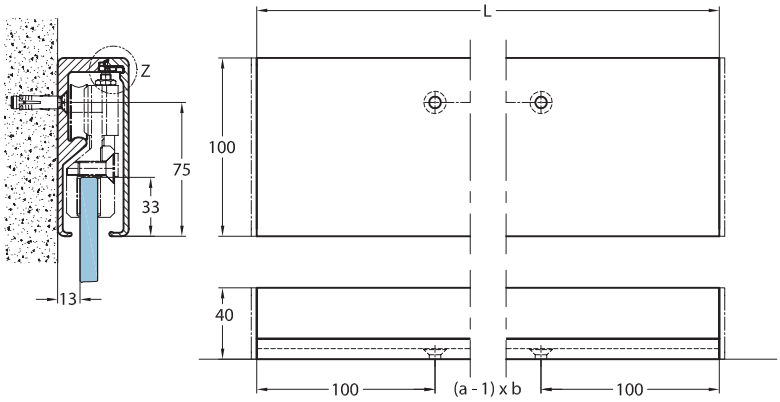

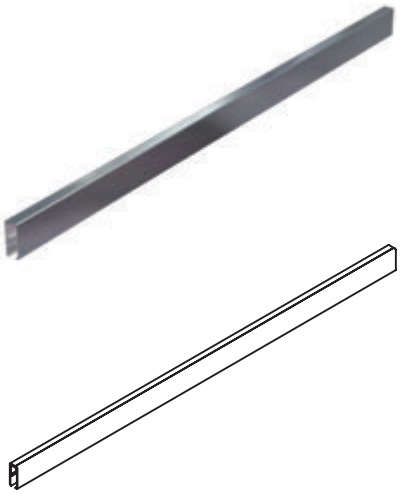

Länge length L	Anzahl Befestigungslöcher Number of fixing holes a	Lochabstand hole spacing b
>1700 mm	6	(L-200) / (a-1)
>2000 mm	7	
>2300 mm	8	
>2600 mm	9	
>2900 mm	10	
>3000 mm	11	

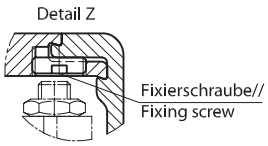

Besonderheiten // *Features*

ALUMINIUM
ALUMINUM

Alle Angaben in mm // *all details in mm*

>> Fertigungstechnische Toleranzen und Änderungen sind uns vorbehalten. // We reserve the right of possible manufacturing tolerances and changes in the products.
>> Alle Angaben ohne Gewähr. // All information without guarantee. Version 02.05.2013

Linea

Art.Nr. // *art.no.* 92230

Stopper links // stopper left

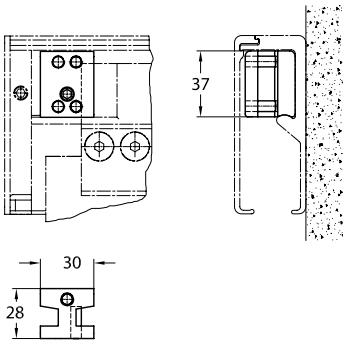

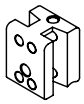

Besonderheiten // *Features*

ALUMINIUM
ALUMINUM

Alle Angaben in mm // *all details in mm*

Art.Nr. // *art.no.* 92231

Stopper rechts // stopper right

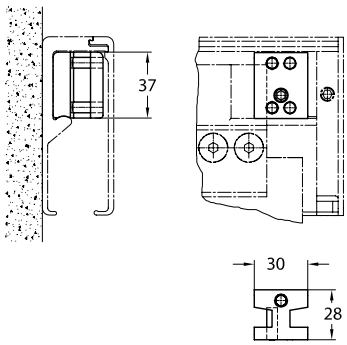

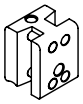

Besonderheiten // *Features*

ALUMINIUM
ALUMINUM

Alle Angaben in mm // *all details in mm*

>> Fertigungstechnische Toleranzen und Änderungen sind uns vorbehalten. // We reserve the right of possible manufacturing tolerances and changes in the products.
>> Alle Angaben ohne Gewähr. // All information without guarantee. Version 02.05.2013

Linea

Art.Nr. // *art.no.* 92235

Abdeckung links // cover left

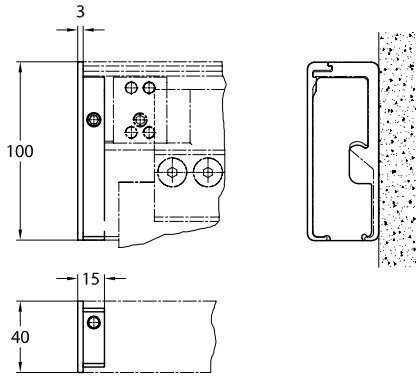

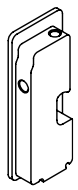

Besonderheiten // *Features*

ALUMINIUM
ALUMINUM

Alle Angaben in mm // *all details in mm*

Art.Nr. // *art.no.* 92236

Abdeckung rechts // cover right

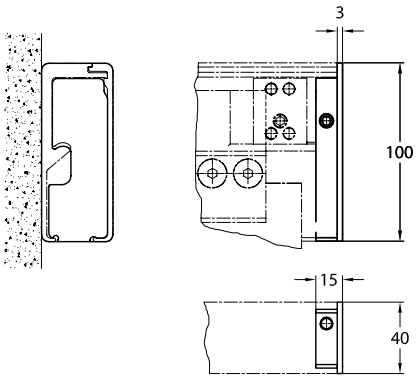

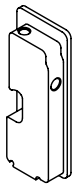

Besonderheiten // *Features*

ALUMINIUM
ALUMINUM

Alle Angaben in mm // *all details in mm*

>> Fertigungstechnische Toleranzen und Änderungen sind uns vorbehalten. // We reserve the right of possible manufacturing tolerances and changes in the products.
>> Alle Angaben ohne Gewähr. // All information without guarantee. Version 02.05.2013

Linea

Art.Nr. // *art.no.* 90775

Bodenführung für Glasstärke 8 mm // floor guide for glass thickness 8 mm

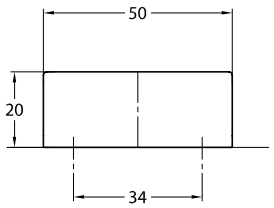

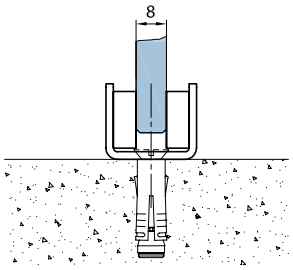

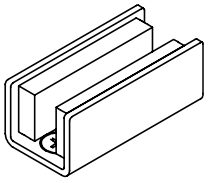

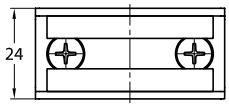

Besonderheiten // *Features*

ALUMINIUM
ALUMINUM

Alle Angaben in mm // *all details in mm*

Art.Nr. // *art.no.* 90776

Bodenführung für Glasstärke 10 mm // floor guide for glass thickness 10 mm

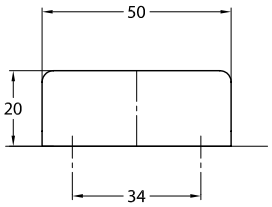

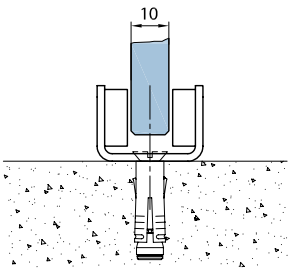

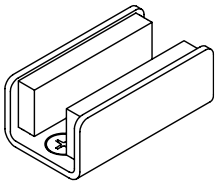

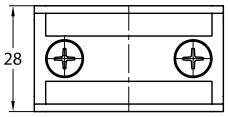

Besonderheiten // *Features*

ALUMINIUM
ALUMINUM

Alle Angaben in mm // *all details in mm*

>> Fertigungstechnische Toleranzen und Änderungen sind uns vorbehalten. // We reserve the right of possible manufacturing tolerances and changes in the products.
>> Alle Angaben ohne Gewähr. // All information without guarantee. Version 02.05.2013

Oberflächenbeschreibung // *surfaces / finishes*

Codeziffer [1)] *no. of surface/finish [1)]*	Oberfläche *surface/finish*
1	Aluminium unbehandelt *aluminium untreated*
10	silberfarbig eloxiert (ähnlich Oberfläche 46) *silver colour anodized (like finish 46)*
14	Chrome-Effekt // *chrome effect*
16	gebeitzt, silberfarbig eloxiert *stained, silver-coloured anodised*
17	Alinox (Edelstahleffekt) *Alinox (stainless steel effect)*
19	Kunststoff transparent *transparent plastics*
20	Zinkdruckguß unbehandelt *zinc diecasting*
27	Kunststoff weiß *white plastics*
28	Kunststoff schwarz *black plastics*
29	Kunststoff grau *grey plastics*
31	glanzverchromt // *bright chrome*
34	aluminiumfarben pulverbeschichtet *powder-coated in aluminium-colour*
36	glanzvernickelt // *bright nickel*
37	glanzvernickelt, Klarlack // *bright nickel, clear varnish*
41	Stahl verzinkt // *steel zinc-plated*
46	mattverchromt // *satin chrome*
47	geschliffen, mattverchromt (Edelstahleffekt) *grounded, satin chrome (stainless steel effect)*
51	mattvernickelt // *satin nickel*
53	VA-Finish matt, mit Klarlack *brushed stainless steel finish, clear varnish*
55	KL-megla® Nickel gebürstet // *KL-megla® brushed nickel*
61	vergoldet // *gold-plated*
62	Edelmessing // *fine brass*
80	RAL 8019 braun pulverbeschichtet *RAL 8019 brown powdercoated*
81	RAL 9005 schwarz pulverbeschichtet *RAL 9005 black powdercoated*
82	RAL 9010 weiß pulverbeschichtet *RAL 9010 white powdercoated*
83	RAL 9016 verkehrsweiß pulverbeschichtet *RAL 9016 white powdercoated*
90	poliert // *polished*
91	matt gebürstet // *brushed*
93	Edelstahl unbehandelt // *stainless steel untreated*
97	Edelstahl drehblank *stainless steel fine turned*

[1)] Wichtig: Die Codeziffer ist Bestandteil der Bestell-Nr.!
Attention: the surface / finish no. Is part of the order no.!

>> Alle Angaben ohne Gewähr. // All information without guarantee. Version 18.05.2015

Allgemeine Informationen // *general information*

Basismaterial: rostfreier Edelstahl V2A
Base material: stainless steel

Basismaterial: rostfreier Edelstahl V4A
Base material: stainless steel

Basismaterial: hochqualitativer, rostfreier Edelstahl
Base material: high quality stainless steel

Basismaterial: Messing
Base material: brass

Basismaterial: Aluminium
Base material: aluminum

Basismaterial: Magnesium
Base material: magnesium

Basismaterial: Kunststoff
Base material: plastic

Beschlag bei normaler Handhabung wartungsfrei
Maintenance-free fitting through normal handling

Beschlag mit exzentrischer Höhenverstellbarkeit
Hinge with eccentrical height adjustability

Beschlag mit horizontaler und vertikaler Verstellbarkeit
Hinge with horizontal and vertical adjustability

Beschlag mit horizontaler Verstellbarkeit
Hinge with horizontal adjustability

Beschlag mit vertikal Verstellbarkeit
Hinge with vertical adjustability

Beschlag mit patentierter stufenloser Nullpunkt-Verstellung
Hinge with patented continous adjustable 0-position

Beschlag mit flächenbündiger Verschraubung auf der Rückseite
Hinge with screw connection flush to surface on the back

Türband mit Hebe-Senk Technik
Door hinge with lifting mechanism

Duschtürband für durchlaufendes Dichtprofil (Bypass-System)
Shower door hinge for continous seal (By-pass System)

Beschlag mit Klebetechnik: entwickelt in Zusammenarbeit mit der Technischen Universität Dresden // *Hinge with adhesion technology: developed in cooperation with the Technischen Universität Dresden*

Allgemeine bauaufsichtliche Zulassung durch DIBt
Approved by the building authorities of DIBt

„Geprüfte Sicherheit“ durch den TÜV Rheinland in Kombination mit der ID-Nummer // *Security tested be the german TÜV Rheinland in combination with the ID-number*

„Bauart geprüft“ durch den TÜV Rheinland in Kombination mit ID-Nummer
„Type approved“ by the german TÜV Rheinland in combination with the ID-number

Konformität mit den Einhaltungen der EU-Richtlinien
Conformity with and adherence to the EU-directives

>> Alle Angaben ohne Gewähr. // All information without guarantee. Version 21.10.2013

Hinweise:

T gilt nur für Türe // *applies only to door*
S gilt nur für Seitenteil // *apply only to side panel*

Lieferung // *Delivery*

● standardmäßig lieferbar
standard available

❓ für Lieferung sind Angaben des Kunden erforderlich
details by the client are necessary for delivery

○ für Lieferung ist Rücksprache erforderlich
consultation is necessary for delivery

Allgemeine Hinweise // *general information*

Anwendungsbereich unserer Produkte
Application range of our products

Für die Anwendung im Bereich Schwimmbad, Sauna, Salzwasser oder hochfrequentierter Bereich bitten wir um Rücksprache.
For application in swimming pool, sauna or salt-water areas, as well as in high frequented areas, consultation necessary.

Maßstab // *actual size*

Maßstab ist nicht 1:1
actual size is not 1: 1

Befestigungsmaterialien // *materials for mounting*
Die statisch notwendigen Befestigungsmaterialien für die Montage der Beschläge an den tragenden Baukörper müssen vom Verarbeiter bestimmt werden.
Befestigungsschrauben für die Wandbefestigung werden grundsätzlich nur auf Wunsch und gegen zusätzliche Berechnung mitgeliefert.
Die Verwendbarkeit der Schrauben muss grundsätzlich vom Verarbeiter geprüft werden. Wir übernehmen ausdrücklich hierfür keine Haftung.
Die Montage sollte nur von einem Fachmann durchgeführt werden.

The statistically necessary mounting materials for the mounting of the fittings on the load-bearing structure must be determined by the persons responsible for the mounting. Fastening screws for attachment to the wall will as a rule only be delivered upon request and at extra cost.
The suitability of the screws is to be determined by the persons responsible for the mounting. We expressly disclaim liability therefore.
The mounting should only be carried out by an expert.

Konstruktion und Einbau // *construction and fitting*
Als Konstruktions- und Einbauvorlage für Duschtür-Systeme, nutzen Sie bitte unsere Software eDesign „Duschen nach Maß".
For construction and fitting of shower door systems make use of our software eDesign „Duschen nach Maß"

Glasart // glass type
ESG aus Float nach DIN EN 12150-1:2000
tempered safety glass float must be used in accordance with the DIN EN 12150-12000.

Ihre Bestell-Nr. setzt sich wie folgt zusammen
our order number is made up of

Art.-Nr- (5-stellig) *art.no. (5-Digit)*	Codeziffer *number of surface/finish*
☐☐☐☐☐	☐☐

KL-megla® GmbH
Wecostraße 15
53783 Eitorf
Germany

Phone + 49 (0) 22 43 - 9 23 00-0
Fax + 49 (0) 22 43 - 9 23 00-36
info@kl-megla.com
www.kl-megla.com

• Form, Inhalt und Struktur dieses Katalogs sind urheberrechtlich geschützt.
Form, content and structure of this catalog are copyrighted.

• Fertigungstechnische Toleranzen und Änderungen sind uns vorbehalten.
We explicitly reserve the right of production tolerances and changes in our products.

• Alle Angaben ohne Gewähr.
All informations without guarantee.

GLASEREI KNOKE

Ihr Fachpartner in Hannover

E-MAIL: info@glaserei-knoke.de
WEB: www.glaserei-knoke.de
TEL: 0511 559897 Fax: 0511 550292
30625 Hannover Breithauptstr. 2

KL® megla
GERMAN QUALITY SINCE 1917

KL-megla GmbH – Wecostraße 15 – 53783 Eitorf – Germany
Phone + 49 (0) 22 43-9 23 00-0 – Fax + 49 (0) 22 43-9 23 00-36
info@KL-megla.de – www.KL-megla.de