KL® megla
GERMAN QUALITY SINCE 1917

TECHNIK KATALOG // TECHNICAL CATALOGUE

TRENNWAND-SYSTEME // PARTITION SYSTEMS

GERMAN QUALITY

Faltus

Beschlagsets // *fitting sets*

Türbänder // *door hinges*

92180

92181

92190

92191

Laufschiene // *carrier bar*

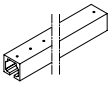
92105 / 92106

Laufwagen // *carrier*

92150

92154

>> Fertigungstechnische Toleranzen und Änderungen sind uns vorbehalten. // We reserve the right of possible manufacturing tolerances and changes in the products.
>> Alle Angaben ohne Gewähr. // All information without guarantee. Version 19.05.2011

AUF EINEN BLICK // AT A GLANCE

Spezielle Informationen zu Faltus (Schiebetür-System)
Special informations on Faltus (sliding door system)

Faltus	**Art.Nr.** ***art.no.***	**Basismaterial** ***basematerial*** Aluminium und Messing *aluminum and brass*	**max. Wand-öffnung** ***max. wall opening*** in mm	**max. Anlagen-gewicht** ***max. installati-on weight*** in kg	**Laufschienen-längen** ***length of carri-er bars*** bis // *up to* in mm	**ESG-H [5]- Stärke** ***tempered glass [5] thickness*** 10 mm
Beschlagset *fitting set*	92001	●	2500 x 2500		2500	○
	92021	●	1600 x 2500		1500	○

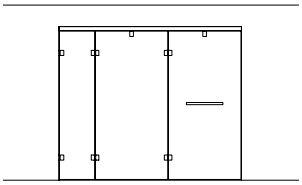

Beschlagset // fitting set
92001

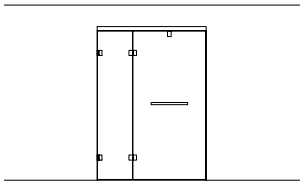

Beschlagset // fitting set
92021

Lieferung // *Delivery*

- ● standardmäßig lieferbar // *standard available*
- ☺ für Lieferung sind Angaben des Kunden erforderlich
  details by the client are necessary for delivery
- ○ für Lieferung ist Rücksprache erforderlich
  consultation is necessary for delivery

Lieferbare Oberflächen gemäß aktueller Preisliste
Available surfaces according to current pricelist

Hinweis:
[5] nach DIN EN 12150-1:2000

Information:
[5] *according to DIN EN 12150-1:2000*

>> Fertigungstechnische Toleranzen und Änderungen sind uns vorbehalten. // We reserve the right of possible manufacturing tolerances and changes in the products.
>> Alle Angaben ohne Gewähr. // All information without guarantee. Version 19.05.2011

Faltus: Montage und Pflege

KL-megla GmbH • Wecostraße 15 • 53783 Eitorf • Germany // www.kl-megla.com

Beispiel

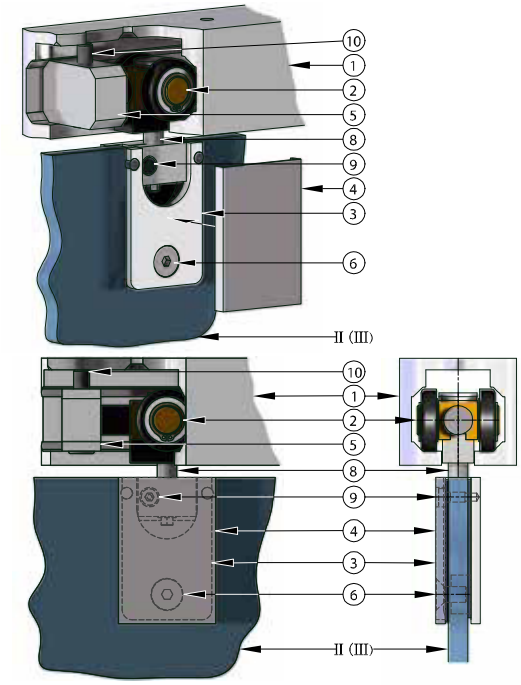

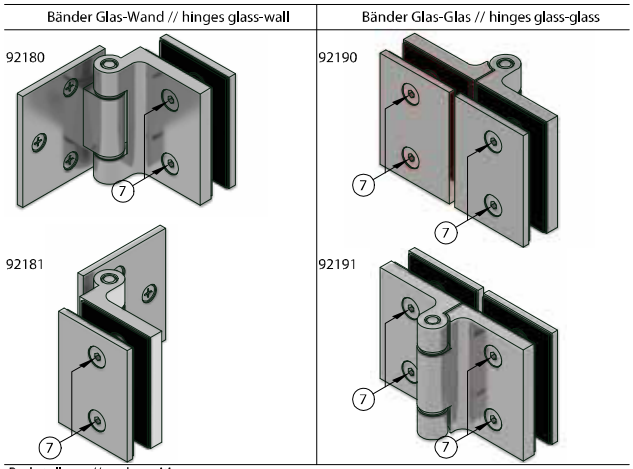

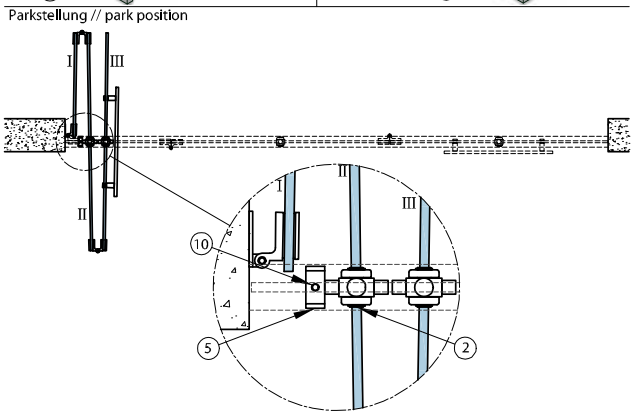

Faltus-Falt-Schiebetür-System

Das Faltus-Falt-Schiebetür-System ermöglicht das Öffnen der Anlage zu einer Seite hin.
Das Faltus-Falt-Schiebetür-System verfügt über eine Magnetverschlusstechnik, die eine fixe Nullstellung in der geschlossenen Position ermöglicht ohne zusätzliche Verriegelung.

Glasart / Glasdicke

Die Beschläge sind vorgerichtet für 10 mm Einscheibensicherheitsglas. Es ist ESG nach DIN EN 12150-1:2000 zu verarbeiten.

Größe und Gewichte der Anlagen

		2 teilige Anlage (Türflügel I + II)	3 teilige Anlage (Türflügel I + II + III)
Größe	max.	1600 x 2500 mm	2500 x 2500 mm
Größe	min.	1000 x 2100 mm	1500 x 1900 mm
Gewicht	max.	100 kg	160 kg

Seitenverhältnis der Schiebetürflügel mit Laufwagen:
Türhöhe darf 3-fache Türbreite nicht überschreiten!

Hinweis Glasbohrungen / Glasausschnitte

Gläser im Bereich der Band - / Winkelverschraubungen reinigen.
In die Glasbohrungen und Glasausschnitte für die Band- / Winkel- / Knopfverschraubungen unbedingt die mitgelieferten Kunststoffschlauchabschnitte bzw. Kunststoffstreifen als Schutz zwischen Glas und Beschlag (Schraube) einsetzen.

Montage der Führungsschiene

Die Montage sollte nur von einem Fachmann durchgeführt werden.
Grundsätzlich ist darauf zu achten, dass die Seite der Führungsschiene [1] mit der höheren Anzahl an Bohrlöchern an die Parkstellungsseite montiert wird.
Vor Montage müssen die Laufflächen der Führungsschiene [1] absolut sauber sein. Verunreinigungen haben einen nicht gewünschten Einfluss auf den Lauf der Anlage und können zu Folgeschäden sowohl an den Laufwagen[2] , wie an den Laufflächen der Führungsschiene [1] führen.
Nun zuerst den oder die Laufwagen [2] ohne Klemmplatte [3] und Abdeckplatte [4] und dann erst den Anschlag [5] an der Parkstellungsseite in die Führungsschiene [1] einbringen.
Anschließend die Führungsschiene [1] waagerecht unter eine tragfähige Konstruktion montieren und die Lauffläche nochmals reinigen.

Montage der Türbänder

Zuerst Türflügel II (III) in den jeweiligen Laufwagen [2] heben, die Klemmplatte [3] aufbringen und mit der Befestigungsschraube [6] (Inbus SW5) leicht verschrauben.
Anschließend Glas-Glas-Bänder montieren und mit den Befestigungsschrauben [7] (Inbus SW4) leicht anziehen.
Nun den Türflügel I mit den Glas-Wand-Bändern an Wand und Türflügel II montieren und mit den Befestigungsschrauben [7] (Inbus SW4) leicht anziehen.
Alle Türflügel fachgerecht ins Lot ausrichten. Hierbei ist auch darauf zu achten, dass die Drehachsen der Glas-Glas-Bänder mittig und parallel zum Spalt zwischen den Türflügeln stehen.
Die Höheneinstellung am Laufwagen [2] mit der Höhenstellschraube [8] (Maulschlüssel SW6) vornehmen und mit der Sicherungsschrauben [9] (Inbus SW4) sichern.
Nach erfolgter Ausrichtung und Justage der Türflügel alle Befestigungsschrauben [6] + [7] fest anziehen.
Nun die Faltanlage zuschieben bis der schmale Türflügel I bei max. 86° steht, den losen Anschlag [5] bis an Laufwagen [2] schieben und mit dem Gewindestift [10] (Inbus SW4) feststellen.
Nach der Montage erfolgt eine Funktionsprüfung und evtl. eine Nachjustierung.
Anschließend alle Befestigungsschrauben auf festen Sitz hin prüfen und ggf. nochmals nachziehen.
Zum Schluss wird die Abdeckplatte [4] auf die Klemmplatte [3] aufgeschoben .

Befestigungsmaterialien

Die statisch notwendigen Befestigungsmaterialien, für die Montage der Führungsschiene und der Falttürbänder an den tragenden Baukörper, müssen vom Verarbeiter bestimmt werden.

Pflegehinweis

Faltus-Beschläge dürfen nur mit warmem Wasser und einem weichen Tuch (Microfaser) feucht abgewischt und gegebenenfalls nachgetrocknet werden.
Scharfe, aggressive sowie z.B. alkalische oder chlorhaltige Reiniger, Scheuermittel (z.B. Stahlwolle) bzw. Lösungsmittel dürfen nicht verwendet werde.

>> Fertigungstechnische Toleranzen und Änderungen sind uns vorbehalten. // We reserve the right of possible manufacturing tolerances and changes in the products.
>> Alle Angaben ohne Gewähr. // All informations without guarantee. Version 09.07.2015

Faltus: *mounting and care*

KL-megla GmbH • Wecostraße 15 • 53783 Eitorf • Germany // www.kl-megla.com

Example

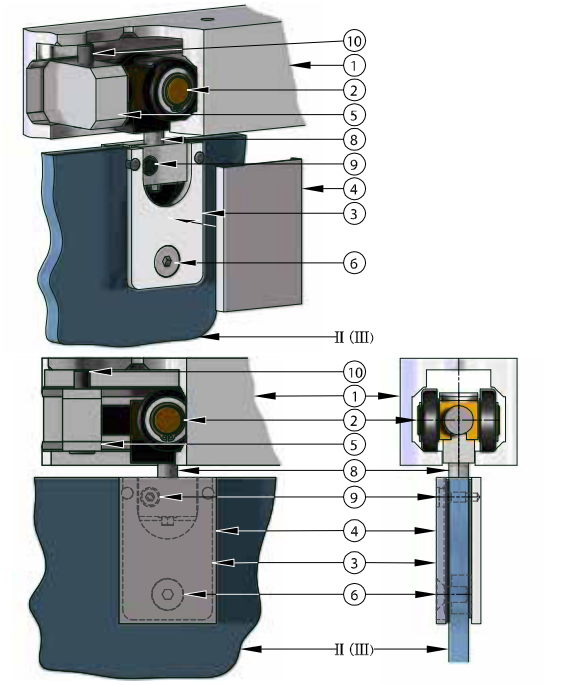

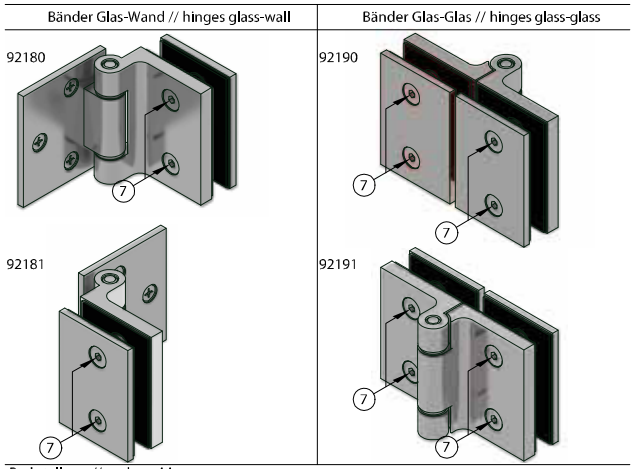

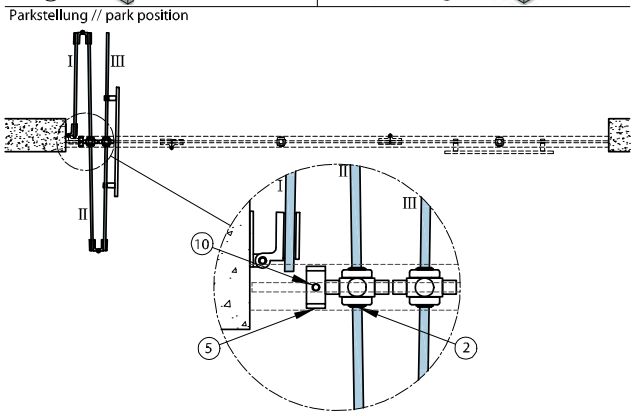

Faltus folding door system

The Faltus folding door system enable to open the system to one side.
The Faltus folding door system possess a magnetic latching technology. This allows a fixed zero position without additional locking mechanism when the system is closed.

Glass type/ glass thickness/ glass conditioning

The fittings are intended for 10 mm tempered safety glass. Tempered safety glass must be used in accordance with the DIN EN 12150-1:2000.

Size and weight of the system

		2 part system (leaf Ⅰ+Ⅱ)	3 part system (leaf Ⅰ+Ⅱ+Ⅲ)
Size	max.	1600 x 2500 mm	2500 x 2500 mm
Size	min.	1000 x 2100 mm	1500 x 1900 mm
Weight	max.	100 kg	160 kg

Aspect ratio of the sliding door leaf to the carriage:
Door height may not exceed triple the door width!

Advice for glass bores/ glass cutouts

Gläser im Bereich der Band - / Winkelverschraubungen reinigen. In die Glasbohrungen und Glasausschnitte für die Band- / Winkel- / Knopfverschraubungen unbedingt die mitgelieferten Kunststoffschlauchabschnitte bzw. Kunststoffstreifen als Schutz zwischen Glas und Beschlag (Schraube) einsetzen.

Mounting of the guide rail

The mounting should only be carried out by an expert.
Basically, make sure that the side of the guide rail [1] with the greater number of boreholes is mounted on the park position side.
The running surfaces of the guide rail [1] must be absolutely clean before mounting. Dirt has an undesired effect on the running of the installation and can lead to damage to the carriage as well as to the running surfaces of the guidance rail.
Now first induct the carrier [2] without clamping plate [3] and cover [4] and then induct the stopper [5] on the park position side of the guide rail [1].
Then mount the guide rail [1] horizontally under a sustainable construction and clean the tread again.

Mounting of the door hinges

First raise door Ⅱ (Ⅲ) in the carriage [2], attach the clamping plate [3] and tighten slightly the retaining screw [6] (Allankey, size 5).
Then mount the glass-glass hinges and fasten it with the screws [7] (Allenkey SW4) slightly.
Now mount the door leaf Ⅰ with the glass-wall-hinges on the wall and door Ⅱ and fasten it with the screws [7] (Allenkey SW4) slightly.
Align all door leafs properly and vertically.
It should also ensure that the rotational axes of the glass-glass hinges are centered and parallel to the gap between the door leaves.
Adjust the height on the carrier [2] with the height adjusting screw-[8] (open-end wrench SW6) and secure with the retaining screws [9] (Allenkey SW4).
After alignment and adjustment of the door leafs tighten all fastening screws [6] + [7].
Now slide shut the folding system until the narrow door leaf Ⅰ is at max. 86 °, push the loose stopper [5] up to the carriage [2] and determine the set screw [10] (Allenkey SW4).
After assembling a functional test and possibly a readjustment takes place.
Then check all screws for tightness and again tighten if necessary
Finally the cover [4] is pushed onto the clamping plate [3].

Mounting materials

The statically necessary mounting materials for the mounting of the guiding rail and the articulated door hinges onto the load bearing structure must be determined by the persons responsible for the mounting.

Care advice

Faltus hinges should only be cleaned with warm water and a damp, soft cloth (microfibre) and, if necessary, dried.
Caustic or aggressive cleaners, for example alkaline cleaners or cleaners containing chlorine, should not be used.
Abrasives, such as steel wool, or solvents should also not be used.

>> Fertigungstechnische Toleranzen und Änderungen sind uns vorbehalten. // We reserve the right of possible manufacturing tolerances and changes in the products.
>> Alle Angaben ohne Gewähr. // All informations without guarantee. Version 09.07.2015

Faltus

Beschlagset // *fitting set* 92001

3 - Flügel-Anlage
3 Leave Arrangement

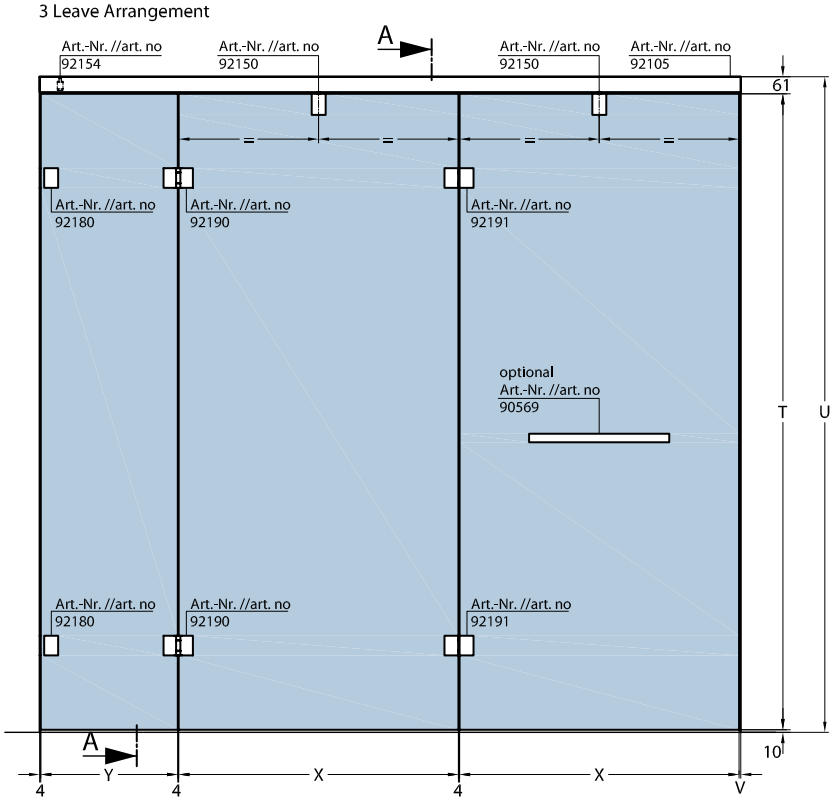

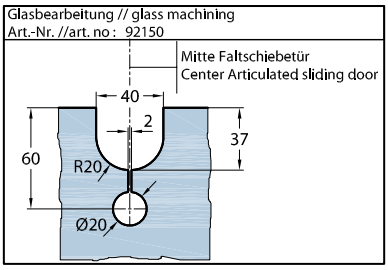

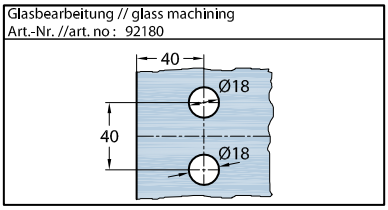

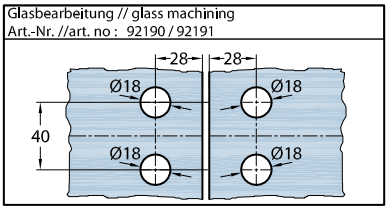

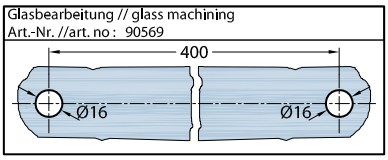

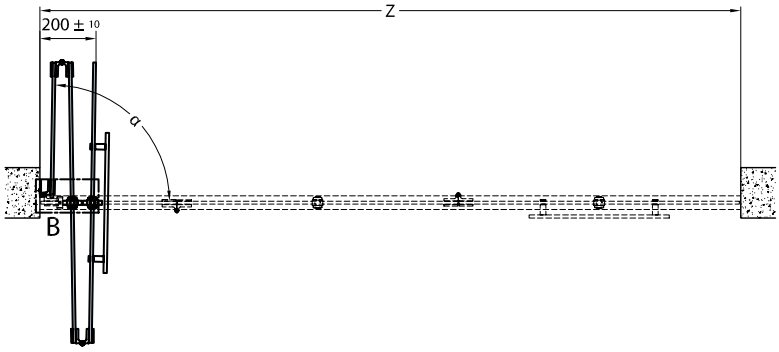

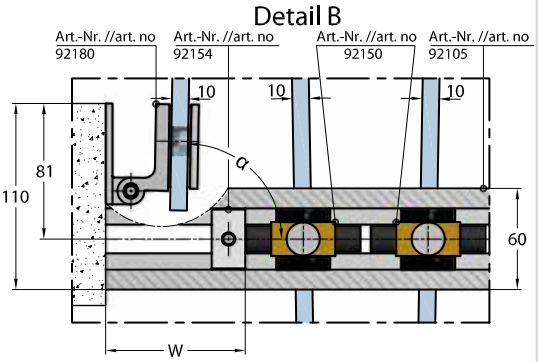

Z :	1500-1699	1700-1899	1900-2099	2200-2299	2300-2500	1500	1600	1700	1800	1900	2000	2100	2200	2300	2400	2500	mm
Y =	(Z / 5) -17					283	303	323	343	363	383	403	423	443	463	483	mm
X =	(Z / 2,5) -2	(Z / 2,5) -1,5	(Z / 2,5) -1	(Z / 2,5) -0,5	(Z / 2,5)	598	638	678,5	718,5	759	799	839,5	879,5	920	960	1000	mm
V :	min.					9	9	8	8	7	7	6	6	5	5	5	mm
W :	min.					83											mm
α :	max.					88°				88,5°			89°				
U :	min. 1900			max. 2500		mm											
T =	U - 71	min. 1829		max. 2429		mm											

Besonderheiten // *Features*

[1] gilt nur für Art.Nr. 92105
only applies to art.no 92105
[2] gilt nur für alle weiteren Bauteile // *only applies to all other components*

Alle Angaben in mm // *all details in mm*

>> Fertigungstechnische Toleranzen und Änderungen sind uns vorbehalten. // We reserve the right of possible manufacturing tolerances and changes in the products.
>> Alle Angaben ohne Gewähr. // All information without guarantee. Version 27.01.2016

Faltus

Beschlagset // *fitting set* 92001

3 - Flügel-Anlage
3 Leave Arrangement

Schnitt A-A
Section A-A

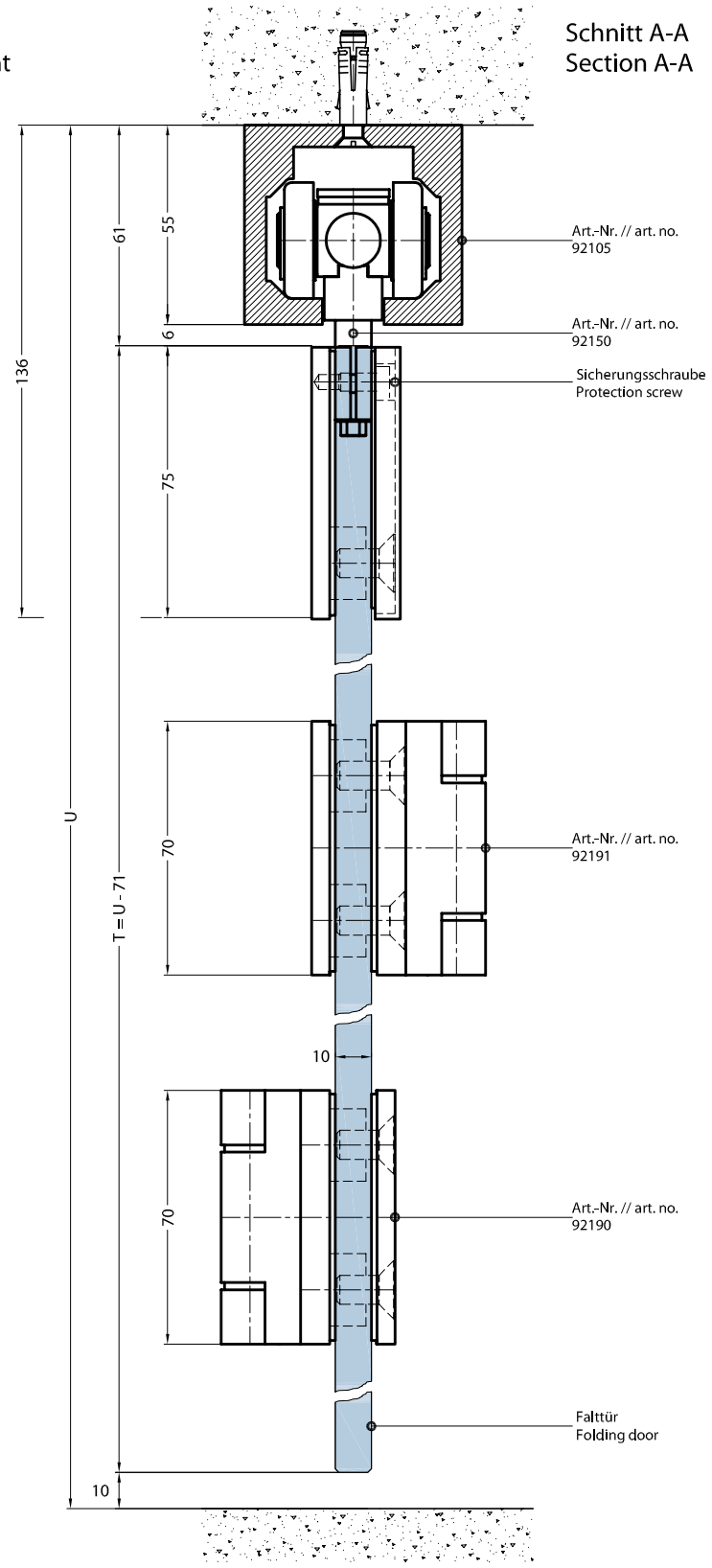

Alle Angaben in mm // *all details in mm*

>> Fertigungstechnische Toleranzen und Änderungen sind uns vorbehalten. // We reserve the right of possible manufacturing tolerances and changes in the products.
>> Alle Angaben ohne Gewähr. // All information without guarantee. Version 27.01.2016

Faltus

Beschlagset // *fitting set* 92021

2 - Flügel-Anlage
2 Leave Arrangement

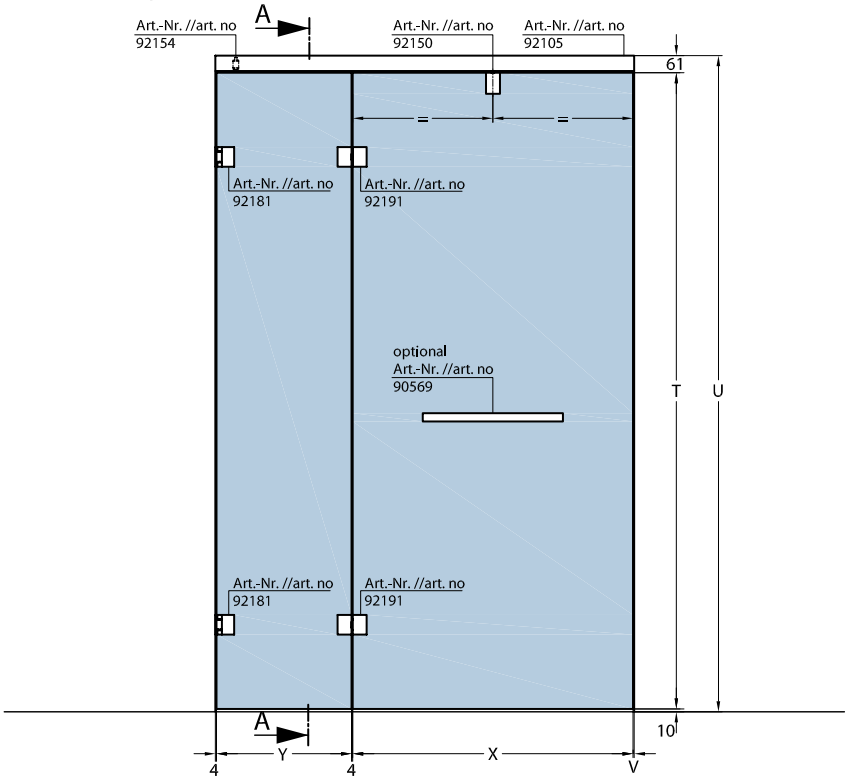

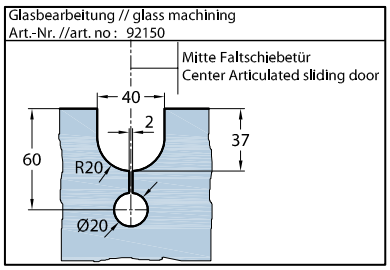

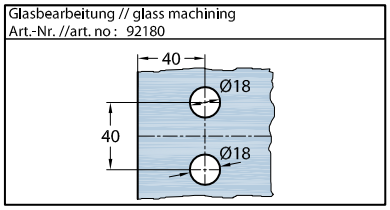

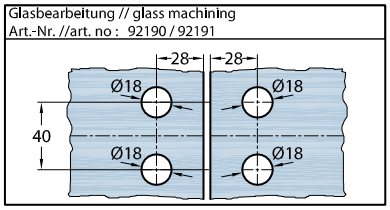

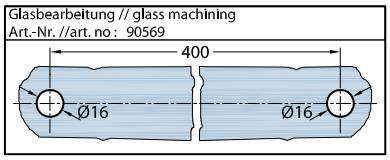

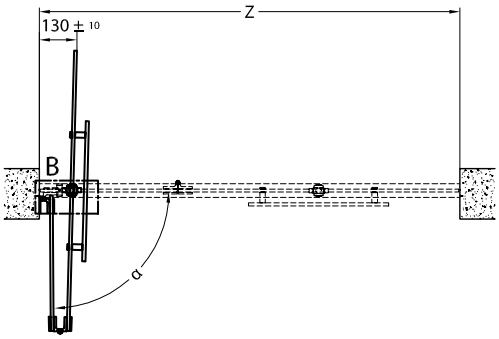

Detail B

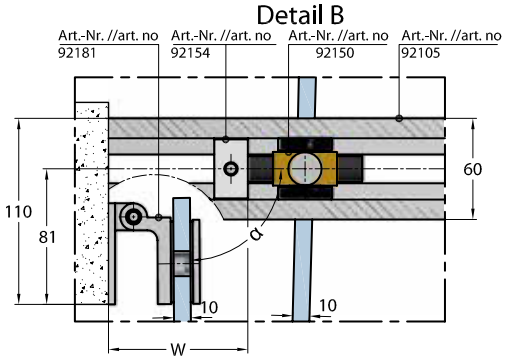

Z :	1000-1199	1200-1399	1400-1600	1000	1100	1200	1300	1400	1500	1600	mm
Y =	(Z / 3) -15,7			318	351	384	418	451	484	518	mm
X =	(Z / 1,5) +2,3	(Z / 1,5) +3,3	(Z / 1,5) +4,3	669	736	803	870	937	1004	1071	mm
V :	min.			5	5	4	4	3	3	3	mm
W :	min.			84		83		81			mm
α :	max.			88,6°		89°		89,6°			
U :		min. 1900	max. 2500	mm							
T =	U - 71	min. 1829	max. 2429	mm							

Besonderheiten // *Features*

2) 1)

1) gilt nur für Art.Nr. 92105
only applies to art.no 92105
2) gilt nur für alle weiteren Bauteile // *only applies to all other components*

Alle Angaben in mm // *all details in mm*

>> Fertigungstechnische Toleranzen und Änderungen sind uns vorbehalten. // We reserve the right of possible manufacturing tolerances and changes in the products.
>> Alle Angaben ohne Gewähr. // All information without guarantee. Version 27.01.2016

Faltus

Beschlagset // *fitting set* 92021

2 - Flügel-Anlage
2 Leave Arrangement

Schnitt A-A
Section A-A

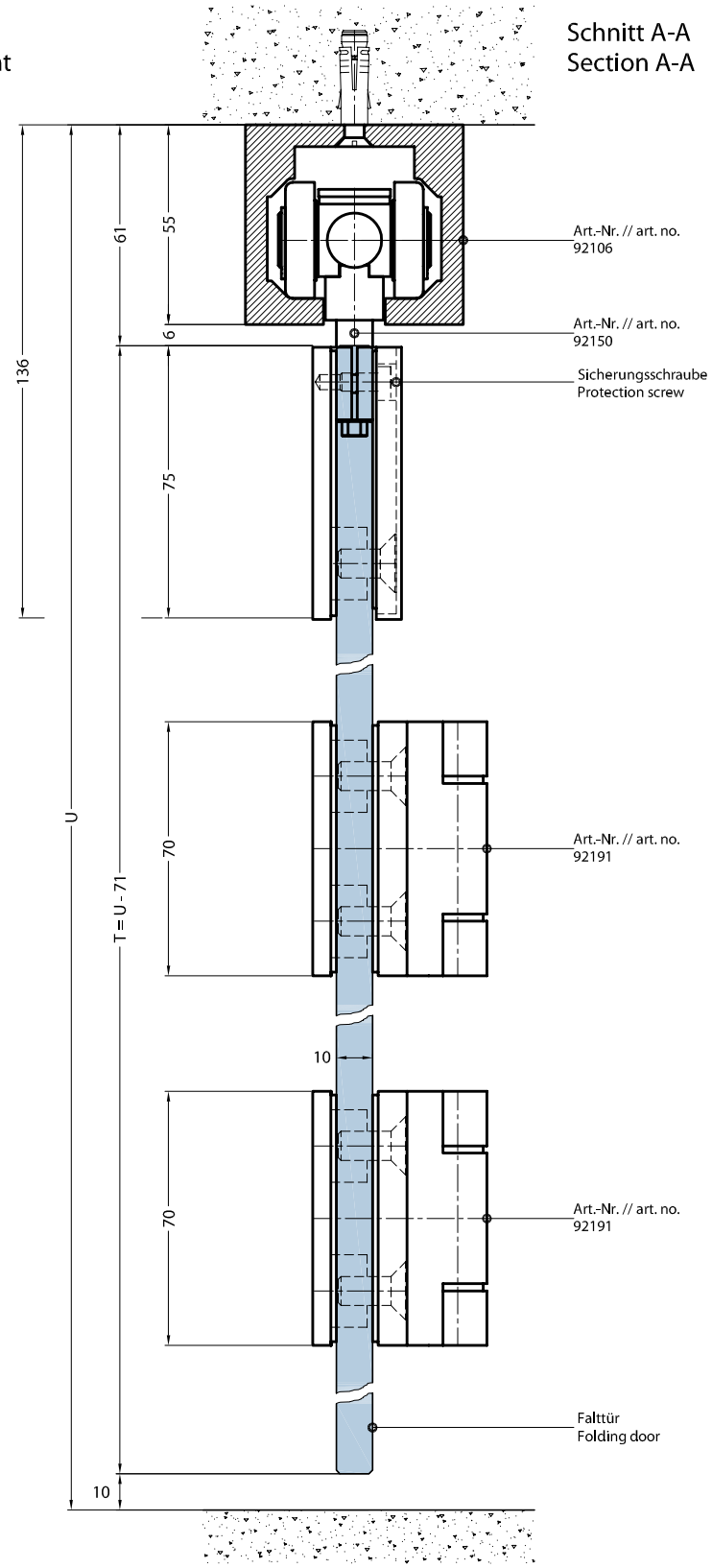

Alle Angaben in mm // *all details in mm*

>> Fertigungstechnische Toleranzen und Änderungen sind uns vorbehalten. // We reserve the right of possible manufacturing tolerances and changes in the products.
>> Alle Angaben ohne Gewähr. // All information without guarantee. Version 27.01.2016

Faltus

Beschlagset // *fitting set* 92001

Türband Glas-Wand 90° (Art.-Nr. 92180) // *door hinge glass-wall 90° (art.no. 92180)*

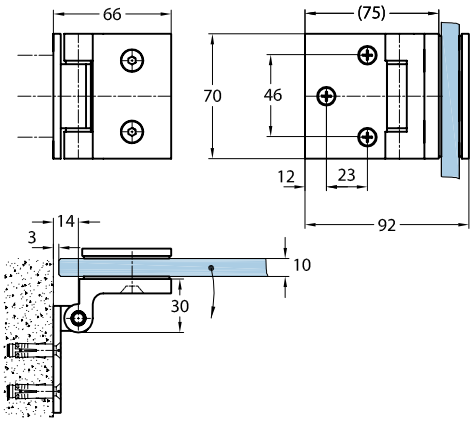

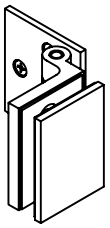

Glasbearbeitung // glass machining

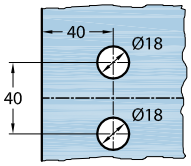

Besonderheiten // *Features*

Alle Angaben in mm // *all details in mm*

Art.Nr. // *art.no.* 92021

Türband Glas-Wand 90° (Art.-Nr. 92181) // *door hinge glass-wall 90° (art.no. 92181)*

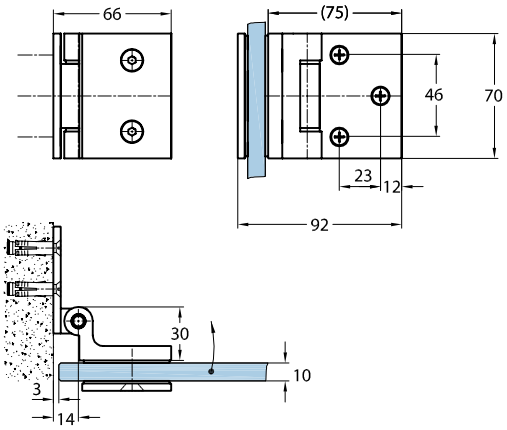

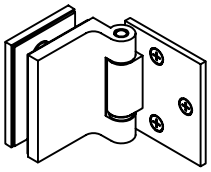

Glasbearbeitung // glass machining

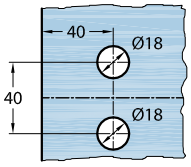

Besonderheiten // *Features*

Alle Angaben in mm // *all details in mm*

>> Fertigungstechnische Toleranzen und Änderungen sind uns vorbehalten. // We reserve the right of possible manufacturing tolerances and changes in the products.
>> Alle Angaben ohne Gewähr. // All information without guarantee. Version 15.08.2014

Faltus

Beschlagset // *fitting set* 92001

Türband Glas-Glas 180° (Art.-Nr. 92190) // *door hinge glass-glass 180° (art.no. 92190)*

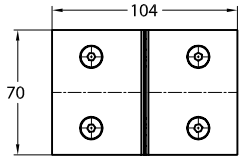

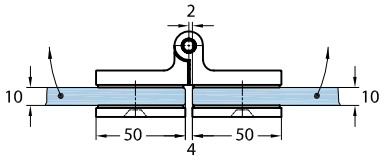

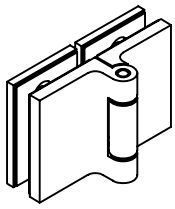

Glasbearbeitung // glass machining

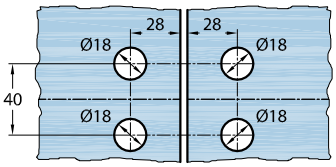

Besonderheiten // *Features*

Alle Angaben in mm // *all details in mm*

Beschlagset // *fitting set* 92001, 92021

Türband Glas-Glas 180° (Art.-Nr. 92191) // *door hinge glass-glass 180° (art.no. 92191)*

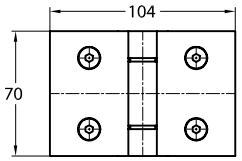

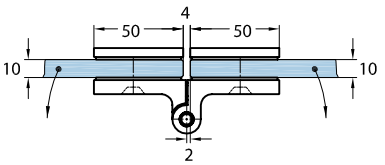

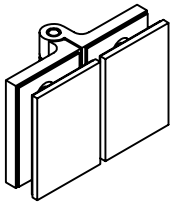

Glasbearbeitung // glass machining

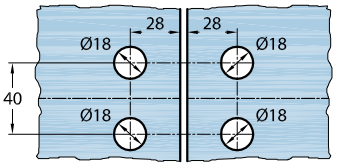

Besonderheiten // *Features*

Alle Angaben in mm // *all details in mm*

>> Fertigungstechnische Toleranzen und Änderungen sind uns vorbehalten. // We reserve the right of possible manufacturing tolerances and changes in the products.
>> Alle Angaben ohne Gewähr. // All information without guarantee. Version 15.08.2014

Faltus

Beschlagset // *fitting set* 92001, 92021

Laufschiene für Deckenbefestigung (Art.Nr. 92105 / 92106) // *carrier bar for ceiling installation (art.no 92105 / 92106)*

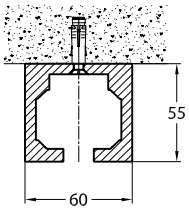

Standardlängen // standard lengths:
1500 mm (92106)
2500 mm (92105)

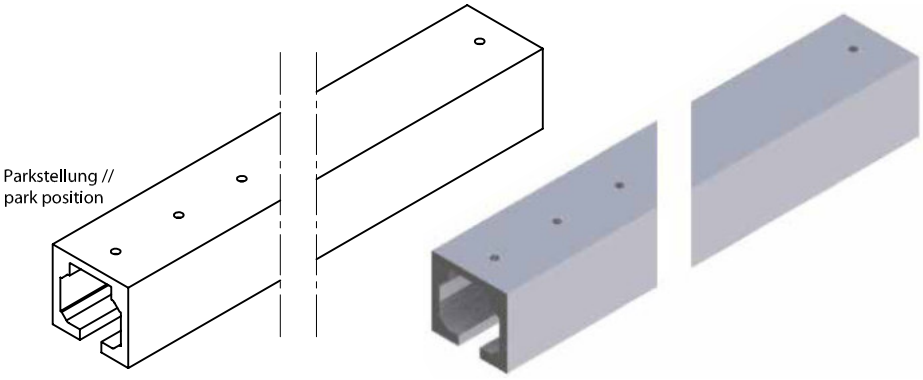

Besonderheiten // *Features*

ALUMINIUM
ALUMINUM

Alle Angaben in mm // *all details in mm*

Art.Nr. // *art.no.* 09385

Laufwagen (Art.Nr. 92150) // *carrier (art.no. 92150)*

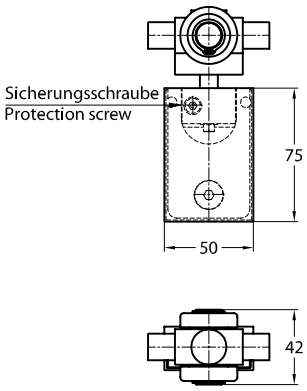

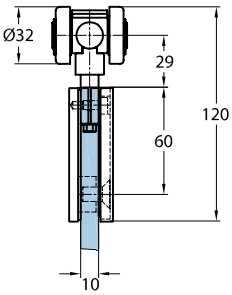

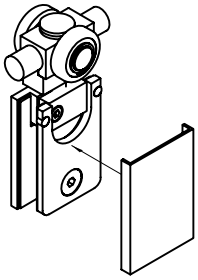

Glasbearbeitung // glass machining

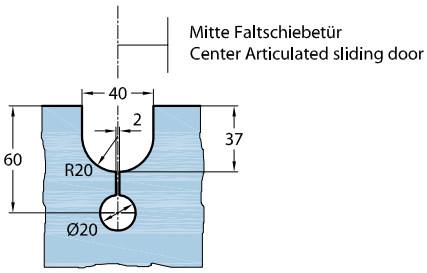

Besonderheiten // *Features*

adjust ability

MESSING
BRASS

Alle Angaben in mm // *all details in mm*

>> Fertigungstechnische Toleranzen und Änderungen sind uns vorbehalten. // We reserve the right of possible manufacturing tolerances and changes in the products.
>> Alle Angaben ohne Gewähr. // All information without guarantee. Version 19.05.2011

Faltus

Beschlagset // *fitting set* 92001, 92021

Türbewegbegrenzer (Art.-Nr. 92154) // *carrier stopper (art.no. 92154)*

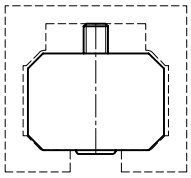

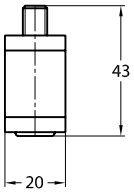

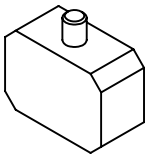

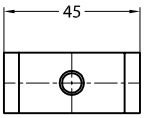

Besonderheiten // *Features*

MESSING
BRASS

Alle Angaben in mm // *all details in mm*

>> Fertigungstechnische Toleranzen und Änderungen sind uns vorbehalten. // We reserve the right of possible manufacturing tolerances and changes in the products.
>> Alle Angaben ohne Gewähr. // All information without guarantee. Version 15.08.2014

Oberflächenbeschreibung // *surfaces / finishes*

Codeziffer [1)] *no. of surface/finish [1)]*	Oberfläche *surface/finish*
1	Aluminium unbehandelt *aluminium untreated*
10	silberfarbig eloxiert (ähnlich Oberfläche 46) *silver colour anodized (like finish 46)*
14	Chrome-Effekt // *chrome effect*
16	gebeitzt, silberfarbig eloxiert *stained, silver-coloured anodised*
17	Alinox (Edelstahleffekt) *Alinox (stainless steel effect)*
19	Kunststoff transparent *transparent plastics*
20	Zinkdruckguß unbehandelt *zinc diecasting*
27	Kunststoff weiß *white plastics*
28	Kunststoff schwarz *black plastics*
29	Kunststoff grau *grey plastics*
31	glanzverchromt // *bright chrome*
34	aluminiumfarben pulverbeschichtet *powder-coated in aluminium-colour*
36	glanzvernickelt // *bright nickel*
37	glanzvernickelt, Klarlack // *bright nickel, clear varnish*
41	Stahl verzinkt // *steel zinc-plated*
46	mattverchromt // *satin chrome*
47	geschliffen, mattverchromt (Edelstahleffekt) *grounded, satin chrome (stainless steel effect)*
51	mattvernickelt // *satin nickel*
53	VA-Finish matt, mit Klarlack *brushed stainless steel finish, clear varnish*
55	KL-megla® Nickel gebürstet // *KL-megla® brushed nickel*
61	vergoldet // *gold-plated*
62	Edelmessing // *fine brass*
80	RAL 8019 braun pulverbeschichtet *RAL 8019 brown powdercoated*
81	RAL 9005 schwarz pulverbeschichtet *RAL 9005 black powdercoated*
82	RAL 9010 weiß pulverbeschichtet *RAL 9010 white powdercoated*
83	RAL 9016 verkehrsweiß pulverbeschichtet *RAL 9016 white powdercoated*
90	poliert // *polished*
91	matt gebürstet // *brushed*
93	Edelstahl unbehandelt // *stainless steel untreated*
97	Edelstahl drehblank *stainless steel fine turned*

[1)] Wichtig: Die Codeziffer ist Bestandteil der Bestell-Nr.!
Attention: the surface / finish no. Is part of the order no.!

>> Alle Angaben ohne Gewähr. // All information without guarantee. Version 18.05.2015

Allgemeine Informationen // *general information*

Basismaterial: rostfreier Edelstahl V2A
Base material: stainless steel

Basismaterial: rostfreier Edelstahl V4A
Base material: stainless steel

Basismaterial: hochqualitativer, rostfreier Edelstahl
Base material: high quality stainless steel

Basismaterial: Messing
Base material: brass

Basismaterial: Aluminium
Base material: aluminum

Basismaterial: Magnesium
Base material: magnesium

Basismaterial: Kunststoff
Base material: plastic

Beschlag bei normaler Handhabung wartungsfrei
Maintenance-free fitting through normal handling

Beschlag mit exzentrischer Höhenverstellbarkeit
Hinge with eccentrical height adjustability

Beschlag mit horizontaler und vertikaler Verstellbarkeit
Hinge with horizontal and vertical adjustability

Beschlag mit horizontaler Verstellbarkeit
Hinge with horizontal adjustability

Beschlag mit vertikal Verstellbarkeit
Hinge with vertical adjustability

Beschlag mit patentierter stufenloser Nullpunkt-Verstellung
Hinge with patented continous adjustable 0-position

Beschlag mit flächenbündiger Verschraubung auf der Rückseite
Hinge with screw connection flush to surface on the back

Türband mit Hebe-Senk Technik
Door hinge with lifting mechanism

Duschtürband für durchlaufendes Dichtprofil (Bypass-System)
Shower door hinge for continous seal (By-pass System)

Beschlag mit Klebetechnik: entwickelt in Zusammenarbeit mit der Technischen Universität Dresden // *Hinge with adhesion technology: developed in cooperation with the Technischen Universität Dresden*

Allgemeine bauaufsichtliche Zulassung durch DIBt
Approved by the building authorities of DIBt

„Geprüfte Sicherheit“ durch den TÜV Rheinland in Kombination mit der ID-Nummer // *Security tested be the german TÜV Rheinland in combination with the ID-number*

„Bauart geprüft“ durch den TÜV Rheinland in Kombination mit ID-Nummer
„Type approved“ by the german TÜV Rheinland in combination with the ID-number

Konformität mit den Einhaltungen der EU-Richtlinien
Conformity with and adherence to the EU-directives

>> Alle Angaben ohne Gewähr. // All information without guarantee. Version 21.10.2013

Hinweise:

T gilt nur für Türe // *applies only to door*
S gilt nur für Seitenteil // *apply only to side panel*

Lieferung // *Delivery*

● standardmäßig lieferbar
standard available

❓ für Lieferung sind Angaben des Kunden erforderlich
details by the client are necessary for delivery

○ für Lieferung ist Rücksprache erforderlich
consultation is necessary for delivery

Allgemeine Hinweise // *general information*

Anwendungsbereich unserer Produkte
Application range of our products

Für die Anwendung im Bereich Schwimmbad, Sauna, Salzwasser oder hochfrequentierter Bereich bitten wir um Rücksprache.
For application in swimming pool, sauna or salt-water areas, as well as in high frequented areas, consultation necessary.

Maßstab // *actual size*

Maßstab ist nicht 1:1
actual size is not 1: 1

Befestigungsmaterialien // *materials for mounting*
Die statisch notwendigen Befestigungsmaterialien für die Montage der Beschläge an den tragenden Baukörper müssen vom Verarbeiter bestimmt werden.
Befestigungsschrauben für die Wandbefestigung werden grundsätzlich nur auf Wunsch und gegen zusätzliche Berechnung mitgeliefert.
Die Verwendbarkeit der Schrauben muss grundsätzlich vom Verarbeiter geprüft werden. Wir übernehmen ausdrücklich hierfür keine Haftung.
Die Montage sollte nur von einem Fachmann durchgeführt werden.

The statistically necessary mounting materials for the mounting of the fittings on the load-bearing structure must be determined by the persons responsible for the mounting. Fastening screws for attachment to the wall will as a rule only be delivered upon request and at extra cost.
The suitability of the screws is to be determined by the persons responsible for the mounting. We expressly disclaim liability therefore.
The mounting should only be carried out by an expert.

Konstruktion und Einbau // *construction and fitting*
Als Konstruktions- und Einbauvorlage für Duschtür-Systeme, nutzen Sie bitte unsere Software eDesign „Duschen nach Maß".
For construction and fitting of shower door systems make use of our software eDesign „Duschen nach Maß"

Glasart // glass type
ESG aus Float nach DIN EN 12150-1:2000
tempered safety glass float must be used in accordance with the DIN EN 12150-12000.

Ihre Bestell-Nr. setzt sich wie folgt zusammen
our order number is made up of

Art.-Nr- (5-stellig) *art.no. (5-Digit)*	Codeziffer *number of surface/finish*
☐☐☐☐☐	☐☐

KL-megla® GmbH
Wecostraße 15
53783 Eitorf
Germany

Phone + 49 (0) 22 43 - 9 23 00-0
Fax + 49 (0) 22 43 - 9 23 00-36
info@kl-megla.com
www.kl-megla.com

• Form, Inhalt und Struktur dieses Katalogs sind urheberrechtlich geschützt.
Form, content and structure of this catalog are copyrighted.

• Fertigungstechnische Toleranzen und Änderungen sind uns vorbehalten.
We explicitly reserve the right of production tolerances and changes in our products.

• Alle Angaben ohne Gewähr.
All informations without guarantee.

GLASEREI
KNOKE

Ihr Fachpartner in Hannover

E-MAIL: info@glaserei-knoke.de
WEB: www.glaserei-knoke.de
TEL: 0511 559897 Fax: 0511 550292
30625 Hannover Breithauptstr. 2

KL® megla
GERMAN QUALITY SINCE 1917

KL-megla GmbH – Wecostraße 15 – 53783 Eitorf – Germany
Phone + 49 (0) 22 43-9 23 00-0 – Fax + 49 (0) 22 43-9 23 00-36
info@KL-megla.de – www.KL-megla.de